BTH HYDROTECHNIK

Zawory kulowe oraz liniowe

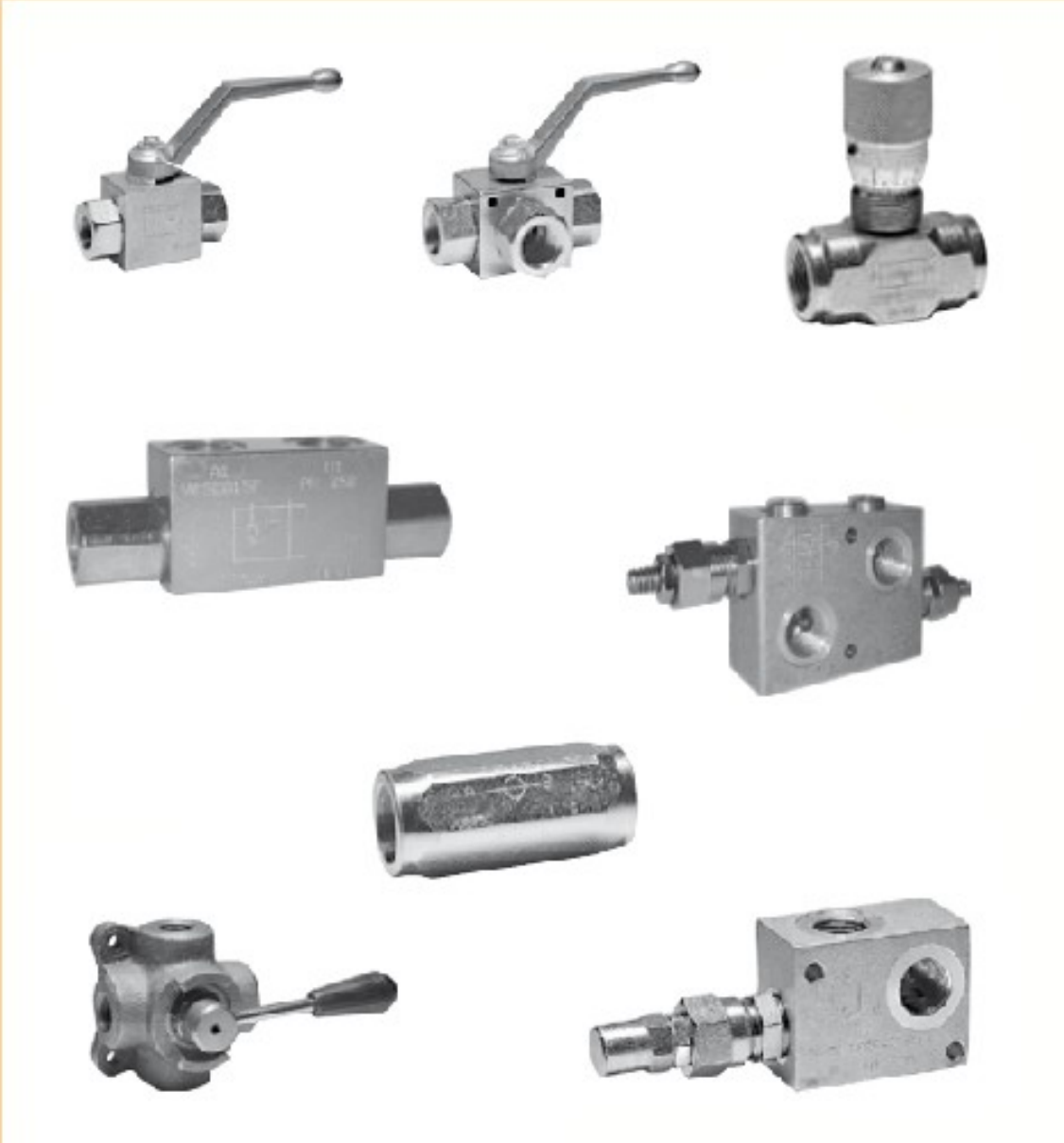

2017

SCHEDA - *CARD*	PRODOTTO - *PRODUCT*	SCHEMA - *SCHEMA*	**RSAP2V**
C10/0		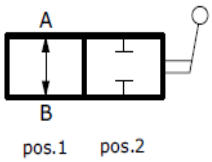	**RUBINETTO A SFERA** **A 2 VIE AD ALTA PRESSIONE** ***2 WAY HP VALVE***

APPLICAZIONE
Sono utilizzati per aprire o chiudere completamente il flusso di olio nell'impianto ruotando anche con la massima pressione.
Non ammettono trafilamenti.
MONTAGGIO
Collegare indifferentemente le due bocche al ramo da intercettare.
FUNZIONAMENTO
Con la leva in pos.1 il flusso passa liberamente.
Con la leva in pos.2 il flusso è completamente bloccato.
A RICHIESTA
Cromatura - Leve speciali - Filetti metrici - Fori fissaggio
Attacchi DIN 2353 - Attacchi maschio - Marcatura personalizzabile.
NOTE COSTRUTTIVE
Corpo in acciaio zincato
Non ammette trafilamenti
Ruota in pressione.

APPLICATION
Ball valves are used to close or to open the flow.
Ball valves can turn between open or closed position even under max pressure.
No leakage allowed.
INSTALLATION
Pressure flow and actuator are connected with valve ports.
OPERATION
Flow crosses the valve in free way when hand lever is in pos.1.
Flow is closed when hand lever is in pos.2.
OPTIONAL
Chromium plated - Special hand lever - Metric thread - Mounting holes
Male thread - DIN 2353 fittings port thread - Custom marking.
FEATURES
Steel body Zinc plated
No leakage
Valve can turn with max pressure.

CARATTERISTICHE - *HYDRAULIC FEATURES*

Dimensioni *Dimensions*	01	015	02	03	04	05	06	07
Pressione max *Max pressure (bar)*	500	500	500	500	350	350	280	220
Portata max *Max Flow (l/min)*	30	30	50	80	120	160	160	180
Diametro nominale *Nominal diameter (mm)*	6	6	10	13	20	25	25	25

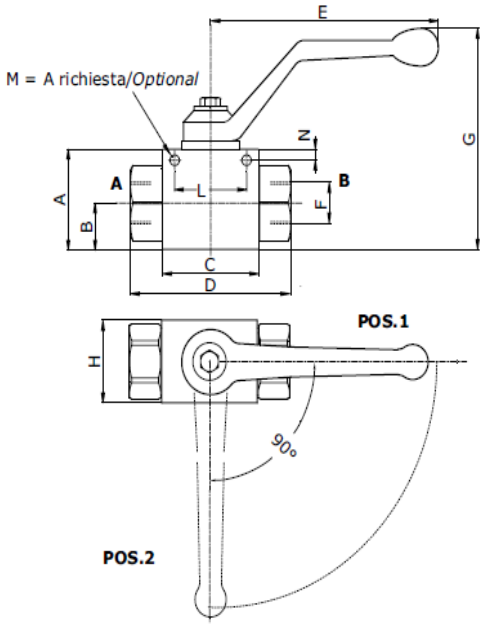

DIMENSIONI E PESI - *EXTERNAL DIMENSIONS AND WEIGHTS*

Dimensioni *Dimensions*	A	B	C	D	E	F gas	F npt	F sae	G	H	L	M	N	CH	Peso *Weight (kg)*
01	35	14.5	36	69	103	1/4	1/4		81	25	25	4.5	7	22	0.32
015	35	14.5	36	69	103			9/16-18	81	25	25	4.5	7	24	0.32
02	40	18	43	73	103	3/8	3/8	3/4-16	85	30	36	5.2	4	27	0.48
03	45	22	47	84	103	1/2	1/2	7/8-14	91	35	36	5.2	4	30	0.66
04	60	27	62	97	181	3/4	3/4	1 1/16-12	108	50	45	6.5	6.5	41	1.54
05	60	25.5	68	114	181	1	1	1 5/16-12	108	60	45	7	6.5	46	1.98
06	60	25.5	68	124	181	1 1/4	1 1/4	1 5/8-12	108	60	45	7	6.5	50	2.02
07	60	25.5	68	132	181	1 1/2	1 1/2	1 7/8-12	108	60	45	7	6.5	55	2.13

CODICE ORDINAZIONE - *ORDERING CODE*

RSAP2V [ ] [ ] [ ]

Dimensione - *Dimension*

Tipo-*Type*	GAS	NPT	SAE
01	1/4	1/4	
015			9/16-18
02	3/8	3/8	3/4-16
03	1/2	1/2	7/8-14
04	3/4	3/4	1 1/16-12
05	1	1	1 5/16-12
06	1 1/4	1 1/4	1 5/8-12
07	1 1/2	1 1/2	1 7/8-12

Fissaggio *Fixing holes*

	Senza fori fissaggio *Without mounting holes*
FF	Con fori fissaggio *With mounting holes*

Tipo Filetto *Port type*

	GAS
N	NPT
S	SAE

ESEMPIO ORDINAZIONE - *ORDERING CODE EXAMPLE*

RSAP2V 03	RSAP2V - Dimensione 03 - Filetto 1/2 GAS - Senza fori fissaggio / *RSAP2V - 03 Dimensions - 1/2 GAS Port thread - Without mounting holes*

SCHEDA - *CARD*	PRODOTTO - *PRODUCT*	SCHEMA - *SCHEMA*	**RSAP3V**
C15/0		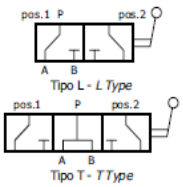	**RUBINETTO A SFERA** **A 3 VIE AD ALTA PRESSIONE** ***3 WAY HP VALVE***

APPLICAZIONE
Sono utilizzati per deviare il flusso a due utilizzi usando una sola alimentazione.
MONTAGGIO
Collegare l'alimentazione alla bocca P e gli utilizzi alle bocche A e B.
FUNZIONAMENTO
Ruotando la leva in pos.1 si alimenta la bocca A.
Ruotando la leva in pos.2 si alimenta la bocca B.
Tipo L: con la leva in posizione centrale le bocche P, A e B sono parzialmente chiuse.
La leva ruota di 90°.
Tipo T: con la leva in posizione centrale le bocche P, A e B sono completamente aperte.
La leva ruota di 180°.
A RICHIESTA
Cromatura - Leve speciali - Filetti metrici - Attacchi DIN2353
Filettatura maschio - Marcatura personalizzabile.
NOTE COSTRUTTIVE
Corpo in acciaio zincato - Non ammette trafilamenti - Ruota in pressione
Non accetta contropressioni sulla bocca chiusa.

APPLICATION
3 way ball valve is used to connect inlet flow to two ports or vice-versa. This special hydraulic scheme is able to control a single action actuator.
INSTALLATION
P Port is connected to inlet flow and A and B ports to actuator ports.
OPERATION
Hand lever in pos. 1 allows flow to A port. Hand lever is in pos. 2 allows flow to B port.
L Type: when hand lever is in the mid position all ports are partially closed. Hand lever turns 90° only.
T Type: when hand lever is in the mid position all ports are completely open. Hand lever turns 180°.
OPTIONAL
Chromium plated - Special hand lever - Metric threads - DIN 2353 fittings port thread - Male thread - Custom marking.
FEATURES
Steel body - Zinc plated - No leakage - Turns with max pressure
Counter pressure to closed port cannot be applied.

CARATTERISTICHE - *HYDRAULIC FEATURES*

Dimensioni *Dimensions*	01	015	02	03	04	05	06
Pressione max *Max pressure (bar)*	380	380	380	320	300	280	240
Portata max *Max Flow (l/min)*	30	30	50	80	120	160	160
Diametro nominale *Nominal diameter (mm)*	6	6	10	13	20	25	25

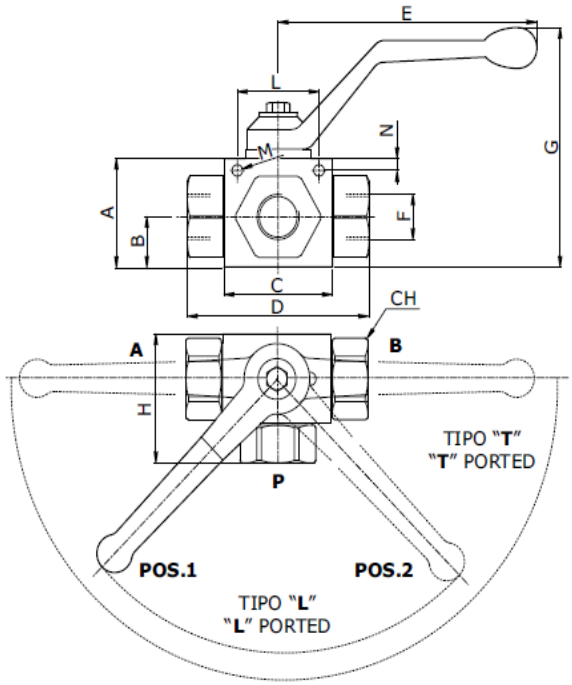

DIMENSIONI E PESI - *EXTERNAL DIMENSIONS AND WEIGHTS*

Dimensioni *Dimensions*	A	B	C	D	E	F gas	F npt	F sae	G	H	L	M	N	CH	Peso *Weight (kg)*
01	35	14.5	36	69	103	1/4	1/4		81	41.5	25	4.5	7	22	0.35
015	35	14.5	36	69	103			9/16-18	81	41.5	25	4.5	7	24	0.35
02	40	18	43	73	103	3/8	3/8	3/4-16	85	45	36	5.2	4	27	0.52
03	45	22	47	84	103	1/2	1/2	7/8-14	91	54	36	5.2	4	30	0.71
04	60	27	62	97	181	3/4	3/4	1 1/16-12	108	68	45	6.5	6.5	41	1.62
05	60	25.5	68	114	181	1	1	1 5/16-12	108	84	45	7	6.5	46	2.08
06	60	25.5	68	124	181	1 1/4	1 1/4	1 5/8-12	108	89	45	7	6.5	50	2.40

CODICE ORDINAZIONE - *ORDERING CODE*

RSAP3V

Dimensione - *Dimension*

Tipo-*Type*	GAS	NPT	SAE
01	1/4	1/4	
015			9/16-18
02	3/8	3/8	3/4-16
03	1/2	1/2	7/8-14
04	3/4	3/4	1 1/16-12
05	1	1	1 5/16-12
06	1 1/4	1 1/4	1 5/8-12

Tipo Filetto *Port type*

	GAS
N	NPT
S	SAE

Schema *Hydraulic scheme*

T	Tipo - *Type*
L	Tipo - *Type*

ESEMPIO ORDINAZIONE - *ORDERING CODE EXAMPLE*

RSAP3V 03 T	RSAP3V - Dimensione 03 - Filetto 1/2 GAS - Tipo T / *RSAP3V - 03 Dimensions - 1/2 GAS Port thread - T Type*
RSAP3V 03 N L	RSAP3V - Dimensione 03 - Filetto 1/2 NPT / *RSAP3V - 03 Dimensions - 1/2 NPT Port thread - L Type*

SCHEDA - *CARD*	PRODOTTO - *PRODUCT*	SCHEMA - *SCHEMA*	**VUR**
G10/C		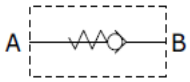	**VALVOLA DI RITEGNO IN LINEA CON OTTURATORE** ***CHECK VALVE - POPPET SERIES***

APPLICAZIONE
Sono utilizzate per consentire il passaggio del flusso in un senso ed impedirlo nella direzione opposta.
MONTAGGIO
Collegare la bocca B all'alimentazione e la bocca A all'attuatore.
FUNZIONAMENTO
Il fluido passa libero da B verso A ed è completamente bloccato da A verso B. Possono essere utilizzati come regolatori di flusso unidirezionali a taratura fissa richiedendo foro calibrato.
A RICHIESTA
Zincatura nera - Molle speciali - Foro calibrato - Marcatura personalizzabile.
NOTE COSTRUTTIVE
Corpo in acciaio zincato - Componenti in acciaio trattati termicamente - Non ammette trafilamenti.

APPLICATION
Flow is free in one direction and is blocked in the opposite direction.
INSTALLATION
Connect actuator to port A and pressure flow to port B.
OPERATION
These valves allow flow from port B to port A and block the flow in the opposite direction. They may as well be used as unidirectional flow regulators with fixed setting, by requesting a calibrated hole.
OPTIONAL
Black zinc plated - Special springs - Calibrated hole - Custom marking.
FEATURES
Zinc plated steel body - Hardened internal components made of steel - No leakage

CARATTERISTICHE - *HYDRAULIC FEATURES*

Dimensione *Dimension*	005	01	015	02	03	04	05	06	07
Portata max cono *Max Flow Poppet (l/min)*	15	30	30	50	90	130	180	250	380
Pressione max *Max pressure (bar)*	400	400	400	400	350	300	270	250	200

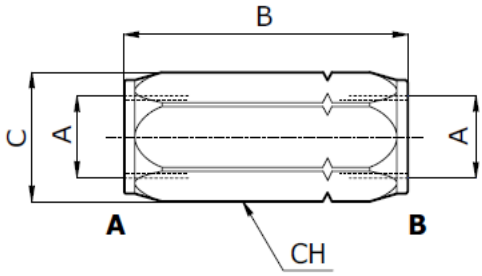

OPZIONALE - *OPTIONAL*

Descrizione *Description*	Foro calibrato *Calibrated hole*
Schema *Schema*	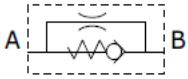

DIMENSIONI E PESI - *EXTERNAL DIMENSIONS AND WEIGHTS*

Dimensione - *Dimension*	A gas	A npt	A sae	B gas	B npt	B sae	C	Ch	Peso - *Weight (kg)*
005	-	-	7/16-20	-	-	60	21	19	-
01	1/4	1/4	-	58	60	-	21	19	0.10
015	-	-	9/16-18	-	-	60	21	19	0.10
02	3/8	3/8	3/4-16	62	69	69	27	24	0.18
03	1/2	1/2	7/8-14	71	79	79	33	30	0.31
04	3/4	3/4	1 1/16-12	83	94	94	40	36	0.56
05	1	1	1 5/16-12	106	106	106	59	45	0.91
06	1 1/4	1 1/4	1 5/8-12	127	127	127	63	55	1.48
07	1 1/2	1 1/2	1 7/8-12	138	138	138	74	65	2.37

CODICE ORDINAZIONE - *ORDERING CODE*

VUR | [ ] | [ ] | [ ] | [ ] | [ ]

Dimensione - *Dimension*

Tipo-*Type*	GAS	NPT	SAE
005	-	-	7/16-20
01	1/4	1/4	-
015	-	-	9/16-18
02	3/8	3/8	3/4-16
03	1/2	1/2	7/8-14
04	3/4	3/4	1 1/16-12
05	1	1	1 5/16-12
06	1 1/4	1 1/4	1 5/8-12
07	1 1/2	1 1/2	1 7/8-12

Tenuta *Type*

C	Cono *Poppet type*

Tipo Filetto *Port type*

	GAS
N	NPT
S	SAE

Molla (bar) *Spring (bar)*

	0.5
4	4
8	8

Foro calibrato *Calibrated hole*

	senza foro *without hole*
FO	con foro (*) *with hole (*)*

(*) = indicare diametro foro
(*) = specify hole diameter

ESEMPIO ORDINAZIONE - *ORDERING CODE EXAMPLE*

VUR 02 C N	VUR - Dimensione 02 - Filetto 3/8 NPT - Tenuta con otturatore - Molla 0,5 bar / *VUR - 02 Dimension - 3/8 NPT Port thread - Poppet type - 0,5 bar spring set*

SCHEDA - *CARD*	PRODOTTO - *PRODUCT*	SCHEMA - *SCHEMA*	**VBPS**
G60/0		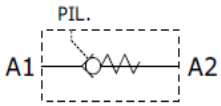	**VALVOLA DI BLOCCO PILOTATA SEMPLICE EFFETTO IN LINEA** ***SINGLE PILOT OPERATED CHECK VALVE LINE TYPE***

APPLICAZIONE
Sono utilizzate per bloccare in posizione un attuatore in un solo senso e renderlo insensibile alle forze esterne. Il passaggio del flusso in senso inverso avviene tramite un comando pilota.

MONTAGGIO
Collegare la bocca dell'attuatore da controllare con A1 e la sua alimentazione con A2. La bocca Pil deve essere collegata con il comando pilota.

FUNZIONAMENTO
Il fluido passa libero da A2 verso A1 alimentando la bocca ad essa collegata. Per permettere il passaggio del fluido da A1 verso A2 si deve alimentare la bocca Pil.

A RICHIESTA
Molle 4 Bar - Molle 8 Bar - Senza tenuta OR sul pilota - Tenuta in Viton - Marcatura personalizzabile.

NOTE COSTRUTTIVE
Corpo in acciaio zincato - Componenti interni trattati termicamente - Tenuta con otturatore - Non accetta trafilamento.

APPLICATION
This valve blocks the actuator in position until pilot pressure is applied so that it will not be affected by external forces. When pilot pressure is applied, it allows the return flow.

INSTALLATION
Connect the actuator port to control to A1 valve port and its pressure flow to A2. The PIL port must be connected with pilot pressure.

OPERATION
This valve allows flow from A2 port to A1 port and stops the flow in the opposite direction. When pilot pressure is applied to PIL port it allows the return flow from A1 to A2.

OPTIONAL
4 Or 8 Bar spring set - Without O-ring seal on pilot piston - Viton seals - Custom marking.

FEATURES
Steel body - Zinc plated - Hardened inside components - O-ring seal on pilot piston - No leakage.

CARATTERISTICHE - *HYDRAULIC FEATURES*

Dimensione *Dimension*	01	015	02	03	04	05
Pressione max *Max pressure (bar)*	350	350	350	350	300	260
Portata max *Max Flow (l/min)*	25	25	40	60	90	130
Rapporto di pilotaggio *Pilot Ratio*	1:9.5	1:9.5	1:6	1:4.3	1:4.4	1:3.5
Pressione d'apertura *Cracking Pressure (bar)*	1	1	1	1	1	1

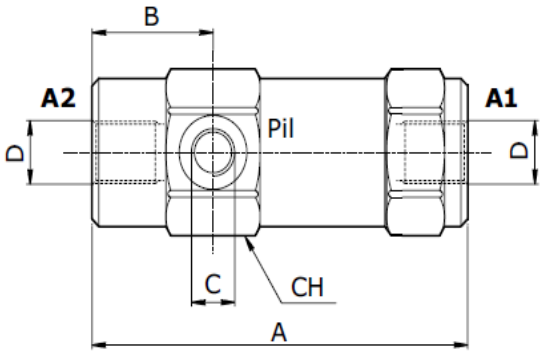

DIMENSIONI E PESI - *EXTERNAL DIMENSIONS AND WEIGHTS*

Dimensione *Dimension*	A gas	B gas	C gas	D gas	A npt	B npt	C npt	D npt	A sae	B sae	C sae	D sae	CH	Peso *Weight (kg)*
01	103	32.5	1/4	1/4	107.5	35.5	1/4	1/4	107.5	35.5	-	-	36	0.69
015	103	33	-	-	-	-	-	-	-	-	7/16-20	9/16-18	36	0.69
02	111	35	1/4	3/8	113	37	1/4	3/8	115	37	7/16-20	3/4-16	40	0.93
03	122	38	1/4	1/2	123	39	1/4	1/2	125.5	39	7/16-20	7/8-14	42	1.08
04	145.5	44.5	1/4	3/4	156.5	45.5	1/4	3/4	157.5	45.5	7/16-20	1 1/16-12	55	2.316
05	164	44.5	1/4	1	166.5	45.5	1/4	1	167.5	45.5	7/16-20	1 5/16-12	55	2.355

CODICE ORDINAZIONE - *ORDERING CODE*

VBPS

Dimensione - *Dimension*			
Tipo-*Type*	GAS	NPT	SAE
01	1/4	1/4	-
015	-	-	9/16-18
02	3/8	3/8	3/4-16
03	1/2	1/2	7/8-14
04	3/4	3/4	1 1/16-12
05	1	1	1 5/16-12

Tipo Filetto *Port type*	
	GAS
N	NPT
S	SAE

ESEMPIO ORDINAZIONE - *ORDERING CODE EXAMPLE*

VBPS 03	VBPS - Dimensione 03 - Tipo Filetto 1/2 GAS / *VBPS - 03 Dimension - 1/2 GAS Port thread*

SCHEDA - *CARD*	PRODOTTO - *PRODUCT*	SCHEMA - *SCHEMA*	**VRPSE**
G77/0		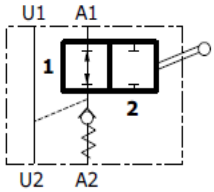	**VALVOLA DI RITEGNO SEMPLICE EFFETTO PILOTATA CON BY PASS** *SINGLE PILOT OPERATED CHECK VALVE BY PASS TYPE*

APPLICAZIONE
Sono utilizzate per bloccare in posizione un attuatore e renderlo insensibile alle forze esterne. Il passaggio del flusso in senso inverso avviene con un comando pilota. L'uso del rubinetto permette di escludere o alimentare l'attuatore. Sono molto utilizzati negli stabilizzatori per l'alta affidabilità offerta.

MONTAGGIO
Collegare la bocca dell'attuatore da controllare con A2 e la sua alimentazione con A1. L'altra bocca dell' attuatore ed il comando pilota possono essere collegati indifferentemente con U1 e U2.

FUNZIONAMENTO
Leva posizione 1:
a) alimentando la bocca A1 il flusso è libero da A1 verso A2;
b) alimentando indifferentemente U1 o U2
l'attuatore viene sbloccato e ritorna alla posizione iniziale.
Leva posizione 2: la valvola e cilindro sono isolati dall'impianto.

A RICHIESTA
Corpo in alluminio - Molle 0,5 Bar - Molle 8 Bar - Tenuta in Viton - Senza guarnizione OR sul pilota - Marcatura personalizzabile.

NOTE COSTRUTTIVE
Corpo in acciaio zincato - Componenti in acciaio trattati termicamente - Con guarnizione OR sul pilota - Non ammette trafilamenti.

APPLICATION
They are used to hold and lock an actuator in position until pilot pressure is applied. A pilot controls the flow in the opposite direction. The hand lever allows or stops the flow between A2 port and A1 port and can also control the actuator. They are mainly used on hydraulic cylinders on lorry cranes.

INSTALLATION
Connect the actuator port to be controlled to A2 and the pressure to A1. The other port of the actuator and the pilot pressure can be either connected to U1 or U2.

OPERATION
Hand lever is in Position 1:
a) pilot pressure to A1 port allows flow from A1 to A2 ports.
b) with pilot pressure to either U1 or U2 ports the actuator is unblocked and goes back to the initial position.
Hand lever in Position 2: Both the valve and the actuator are isolated from the hydraulic system.

OPTIONAL
Aluminium body - Spring set at 0.5 or 8 bar - Viton seals - Without OR seal on pilot piston - Custom marking.

FEATURES
Steelbody-Zincplated-Hardenedinternalcomponents-ORsealonthepilotpiston-Noleakage.

CARATTERISTICHE - *HYDRAULIC FEATURES*

Dimensione *Dimension*	01	015	02	025
Pressione max *Max pressure (bar)*	350	350	300	300
Portata max *Max Flow (l/min)*	25	25	50	50
Rapporto d'apertura *Pilot Ratio*	1:4.5	1:4.5	1:4	1:4
Pressione d'apertura *Cracking Pressure (bar)*	4	4	4	4

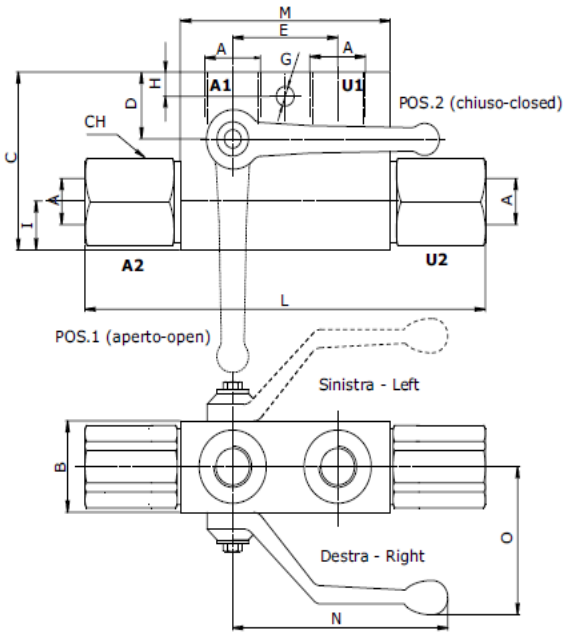

DIMENSIONI E PESI - *EXTERNAL DIMENSIONS AND WEIGHTS*

Dimensione *Dimension*	A gas	A npt	A sae	B	C	D	E	G	H	I	L	M	N max	O max	CH	Peso *Weight (kg)*
01	1/4	1/4	-	30	60	29	38	7	7	13	118	68	90	65	24	0.950
015	3/8	3/8	9/16-18	30	60	29	38	7	7	13	118	68	90	65	24	0.950
02	3/8	3/8	3/4-16	30	60	25.5	40	8.5	9	16	143	80	100	60	27	1.120
025	1/2	1/2	7/8-14	30	60	25.5	40	8.5	9	16	143	80	100	60	27	1.120

CODICE ORDINAZIONE - *ORDERING CODE*

VRPSE | [ ] | **F** | [ ] | [ ]

Dimensione - *Dimension*			
Tipo - *Type*	GAS	NPT	SAE
01	1/4	1/4	-
015	3/8	3/8	9/16-18
02	3/8	3/8	3/4-16
025	1/2	1/2	7/8-14

Tipo *Type*	
L	Sinistro *Left*
R	Destro *Right*

Tipo Filetto *Port type*	
	GAS
N	NPT
S	SAE

ESEMPIO ORDINAZIONE - *ORDERING CODE EXAMPLE*

VRPSE 01 F L	VRPSE - Dimensione 01 - Filetto 1/4 GAS - Versione sinistra / *VRPSE - 01 Dimension - 1/4 GAS Port thread - Left type*

SCHEDA - *CARD*	PRODOTTO - *PRODUCT*	SCHEMA - *SCHEMA*	**VUSF**
G85/0		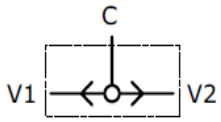	**VALVOLA SELETTRICE** ***SHUTTLE VALVE***

APPLICAZIONE
Vengono utilizzate per selezionare automaticamente, tra due linee, quella con maggior pressione ed escludere l'altra.
MONTAGGIO
Collegare le bocche V1 e V2 con i rami da selelezionare e la bocca C con la linea da alimentare.
FUNZIONAMENTO
La bocca C viene alimentata dalla bocca con maggiore pressione tra V1 e V2 ed esclude la bocca con pressione inferiore.
A RICHIESTA
Corpo in alluminio - Filetti metrici - Attacchi DIN2353 - Marcatura personalizzabile.
NOTE COSTRUTTIVE
Collettore in acciaio zincato - Trafilamenti contenuti.

APPLICATION
This valve selects the higher pressure between two pressure lines.
INSTALLATION
Connect V1 and V2 ports with pressure lines to select and C port with actuator port.
OPERATION
C port takes pressure flow from the higher pressure between V1 and V2 ports and blocks the lower pressure port.
OPTIONAL
Aluminium body - Metric thread- Side fitting DIN2353 type - Custom marking.
FEATURES
Steel body - Zinc plated steel body - Low leakage.

CARATTERISTICHE - *HYDRAULIC FEATURES*

Dimensione *Dimension*	01	015	02	03	04	05
Pressione max *Max pressure (bar)*	500	500	500	500	350	300
Portata max *Max Flow (l/min)*	35	35	50	90	140	180

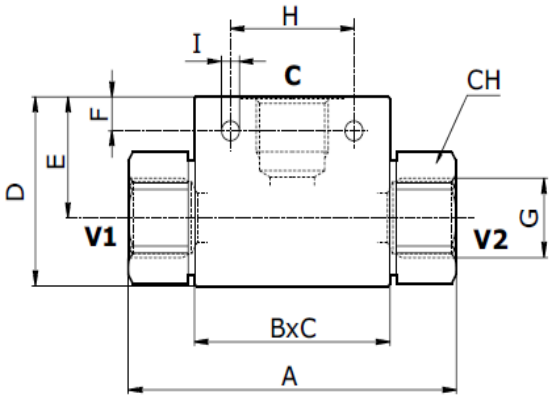

DIMENSIONI E PESI - *EXTERNAL DIMENSIONS AND WEIGHTS*

Dimensione *Dimension*	A gas	A npt	A sae	B	C	D	E	F	G gas	G npt	G sae	H	I	CH	Peso *Weight (kg)*
01	69	69	-	36	25	35	22.5	7.5	1/4	1/4	-	25	5.5	22	0.270
015	69	-	69	36	25	35	22.5	7.5	-	-	9/16-20	25	5.5	22	-
02	75	75	81	45	30	45	30	8	3/8	3/8	3/4-16	29	6.5	27	0.464
03	94	94	100	57	35	50	32	9	1/2	1/2	7/8-14	36	5.5	30	0.740
04	100	100	100	65	50	60	37.5	6.5	3/4	3/4	1 1/16-12	50	6.5	41	1.406
05	126	126	126	80	50	80	54.5	11	1	1	1 5/16-12	60	10.5	46	1.870

CODICE ORDINAZIONE - *ORDERING CODE*

VUSF

Dimensione - *Dimension*			
Tipo-*Type*	GAS	NPT	SAE
01	1/4	1/4	-
015	-	-	9/16-18
02	3/8	3/8	3/4-16
03	1/2	1/2	7/8-14
04	3/4	3/4	1 1/16-12
05	1	1	1 5/16-12

Tipo Filetto *Port type*	
	GAS
N	NPT
S	SAE

ESEMPIO ORDINAZIONE - *ORDERING CODE EXAMPLE*

VUSF 02 N	VUSF - Dimensione 02 - Filetto 3/8 NPT / *VUSF - 02 Dimension - 3/8 NPT Port thread*

SCHEDA - *CARD*	PRODOTTO - *PRODUCT*	SCHEMA - *SCHEMA*	**VRFB90**
H10/0			**VALVOLA REGOLAZIONE BIDIREZIONALE 90°** ***90° BIDIRECTIONAL FLOW REGULATOR***

APPLICAZIONE
Sono utilizzate per regolare la velocità di un attuatore in entrambe le direzioni.
Regolazione molto sensibile.
MONTAGGIO
Collegare le bocche dell'attuatore da regolare alla valvola.
FUNZIONAMENTO
Alimentando la bocca A si ottiene il flusso regolato sulla bocca B e viceversa. Per regolare la portata allentare il grano di fermo ed agire lentamente sulla manopola nel senso desiderato. Riportare il grano di fermo in posizione per mantenere i valori impostati anche in presenza di vibrazioni.
A RICHIESTA
Corpo brunito - Filetti metrici - Ghiera per applicazione passaparete - Marcatura personalizzabile.
NOTE COSTRUTTIVE
Corpo in acciaio zincato - Non accetta trafilamento.

APPLICATION
This valve is used to adjust flow speed in both direction.
Good quality graduated adjustment.
INSTALLATION
Connect actuator port to control with valve port.
OPERATION
Pressure flow goes into A valve port and goes out from B valve port and vice versa. To adjust the flow screw out the stop socket screw and turn the handknob in the desired direction slowly. Screw down the stop socket screw to maintain the settings also in case vibrations occur.
OPTIONAL
Black zinc plated - Metric thread - Panel mounting nut - Custom marking.
FEATURES
Steel body - Zinc plated steel body - No leakage.

CARATTERISTICHE - ***HYDRAULIC FEATURES***

Dimensione *Dimension*	005	01	015	02	03	04	05
Portata max *Max Flow (l/min)*	10	30	30	40	50	80	110
Pressione max *Max pressure (bar)*	350	350	350	350	350	320	300

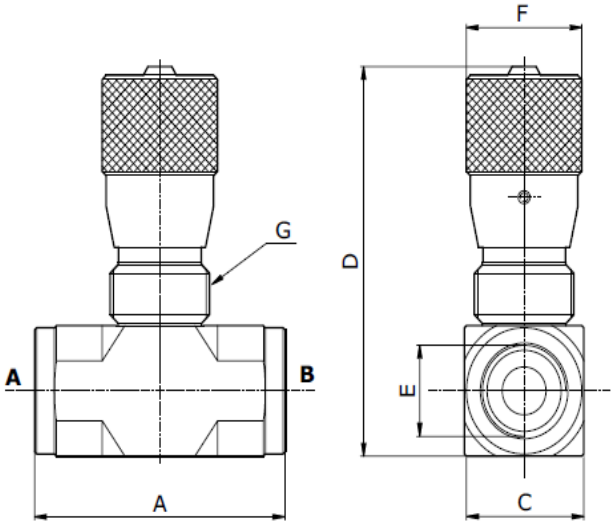

DIMENSIONI E PESI - ***EXTERNAL DIMENSIONS AND WEIGHTS***

Dimensione *Dimension*	A	C	D	E gas	E npt	E sae	F	G	Peso *Weight (kg)*
005	58	25	82	-	-	7/16-20	30	25x1.5	0.35
01	58	25	82	1/4	1/4	-	30	25x1.5	0.34
015	58	25	82	-	-	9/16-18	30	25x1.5	0.34
02	58	25	82	3/8	3/8	3/4-16	30	25x1.5	0.34
03	64	30	88	1/2	1/2	7/8-14	30	25x1.5	0.43
04	89	40	116	3/4	3/4	1 1/16-12	42	35x1.5	1.13
05	89	40	116	1	1	1 5/16-12	42	35x1.5	1.00

CODICE ORDINAZIONE - ***ORDERING CODE***

VRFB90

Dimensione - *Dimension*			
Tipo-*Type*	GAS	NPT	SAE
005	-	-	7/16-20
01	1/4	1/4	-
015	-	-	9/16-18
02	3/8	3/8	3/4-16
03	1/2	1/2	7/8-14
04	3/4	3/4	1 1/16-12
05	1	1	1 5/16-12

Tipo Filetto *Port type*	
	GAS
N	NPT
S	SAE

ESEMPIO ORDINAZIONE - ***ORDERING CODE EXAMPLE***

VRFB90 01	VRFB90 - Dimensione 01 - Filetto 1/4 GAS / *VRFB90 - 01 Dimension - 1/4 GAS Port thread*

SCHEDA - *CARD*	PRODOTTO - *PRODUCT*	SCHEMA - *SCHEMA*	**VRFU90**
H20/0		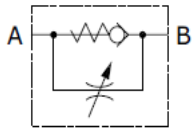	**VALVOLA REGOLAZIONE UNIDIREZIONALE 90°** ***90° FLOW REGULATOR WITH CHECK VALVE***

APPLICAZIONE
Sono utilizzate per regolare la velocità di un attuatore in un senso e permettere il ritorno libero nella direzione opposta. Regolazione molto sensibile.

MONTAGGIO
Collegare la bocca dell'attuatore da regolare alla bocca B e l'alimentazione alla bocca A.

FUNZIONAMENTO
Alimentando la bocca A si ottiene il flusso regolato sulla bocca B. In senso opposto da B verso A il flusso passa libero. Per regolare la portata allentare il grano di fermo ed agire lentamente sulla manopola nel senso desiderato. Riportare il grano di fermo in posizione per mantenere i valori impostati anche in presenza di vibrazioni.

A RICHIESTA
Corpo in acciaio brunito - Filetti metrici - Molle 4 bar - Molla 8 bar - Ghiera per applicazione passaparete - Marcatura personalizzabile.

NOTE COSTRUTTIVE
Corpo in acciaio zincato - Componenti interni trattati termicamente - Tenuta con otturatore - Non accetta trafilamento.

APPLICATION
This valve adjusts the flow speed in one direction. In the opposite direction the flow is free. Good quality graduated adjustment.

INSTALLATION
Connect actuator port to control with B valve port and pressure flow with A port.

OPERATION
When pressure flow goes from A port to B port it adjusts the actuator speed. In the opposite directon, from B to A the flow is free. To adjust the flow screw out the stop socket screw and turn the handknob in the desired direction slowly. Screw down the stop socket screw to maintain the settings also in case vibrations occur.

OPTIONAL
Black zinc plated - Metric thread - 4 Bar Spring set - 8 Bar Spring set - Panel mounting nut - Custom marking.

FEATURES
Zinc plated - Steel body - No leakage- Hardened internal components - Poppet type.

CARATTERISTICHE - ***HYDRAULIC FEATURES***

Dimensione *Dimension*	005	01	015	02	03	04	05
Portata max da A verso B *Max Flow from A to B (l/min)*	10	30	30	40	50	80	110
Portata max da B verso A *Max Flow from B to A (l/min)*	15	35	35	50	90	140	180
Pressione max *Max Pressure (bar)*	350	350	350	350	350	320	300
Pressione d'apertura *Cracking Pressure (bar)*	0.5	0.5	0.5	0.5	0.5	0.5	0.5

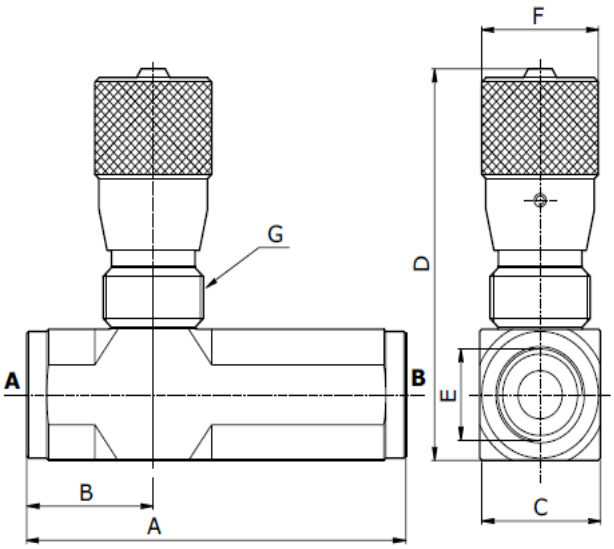

DIMENSIONI E PESI - ***EXTERNAL DIMENSIONS AND WEIGHTS***

Dimensione *Dimension*	A gas	A npt	A sae	B gas	B npt	B sae	C	D	E gas	E npt	E sae	F	G	Peso *Weight (kg)*
005	-	-	75	-	-	29	25	82	-	-	7/16-20	30	25x1.5	0.40
01	75	75	-	29	29	-	25	82	1/4	1/4	-	30	25x1.5	0.40
015	-	-	75	-	-	29	25	82	-	-	9/16-18	30	25x1.5	0.40
02	78	84	84	31	32.5	32.5	25	82	3/8	3/8	3/4-16	30	25x1.5	0.41
03	93	98.5	98.5	33.5	33.5	33.5	30	88	1/2	1/2	7/8-14	30	25x1.5	0.58
04	110	120	120	41.5	44.5	44.5	40	116	3/4	3/4	1 1/16-12	42	35x1.5	1.39
05	135	135	135	44.5	44.5	44.5	40	116	1	1	1 5/16-12	42	35x1.5	1.36

CODICE ORDINAZIONE - ***ORDERING CODE***

VRFU90

Dimensione - *Dimension*			
Tipo-*Type*	GAS	NPT	SAE
005	-	-	7/16-20
01	1/4	1/4	-
015	-	-	9/16-18
02	3/8	3/8	3/4-16
03	1/2	1/2	7/8-14
04	3/4	3/4	1 1/16-12
05	1	1	1 5/16-12

Tipo Filetto *Port type*	
	GAS
N	NPT
S	SAE

ESEMPIO ORDINAZIONE - ***ORDERING CODE EXAMPLE***

VRFU90 01	VRFU90 - Dimensione 01 - Filetto 1/4 GAS / *VRFU90 - 01 Dimension - 1/4 GAS Port thread*

SCHEDA - *CARD*	PRODOTTO - *PRODUCT*	SCHEMA - *SCHEMA*	**VRFU90-C**
H25/0		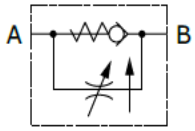	**VALVOLA REGOLAZIONE 90° UNIDIREZIONALE COMPENSATA** ***COMPENSATED 90° FLOW REGULATOR WITH CHECK VALVE***

APPLICAZIONE
Sono utilizzate per regolare la velocità di un attuatore in un senso e permettere il ritorno libero nella direzione opposta. Regolazione molto sensibile e permette di mantenere costante la velocità anche al variare del carico.

MONTAGGIO
Collegare la bocca dell'attuatore da regolare alla bocca B e l'alimentazione alla bocca A.

FUNZIONAMENTO
Alimentando la bocca A si ottiene il flusso regolato sulla bocca B. In senso opposto da B verso A il flusso passa libero. Per regolare la portata allentare il grano di fermo ed agire lentamente sulla manopola nel senso desiderato. Riportare il grano di fermo in posizione per mantenere i valori impostati anche in presenza di vibrazioni.

A RICHIESTA
Corpo in acciaio brunito - Filetti metrici - Marcatura personalizzabile.

NOTE COSTRUTTIVE
Corpo in acciaio zincato - Componenti interni trattati termicamente.

APPLICATION
They are used to adjust the speed of an actuator in one direction and to allow the free return flow in the opposite direction. A high precision adjustment allows to keep a constant speed even when the load varies.

INSTALLATION
Connect the actuator port to be controlled to the B port and the pressure to the A port.

OPERATION
When pressure flow passes from A port to B port the actuator speed is adjusted. In the opposite direction from B to A the flow is free. To adjust the flow loosen the socket screw and slowly turn the hand knob in the desired direction, then tighten the socket screw to keep the desired setting.

OPTIONAL
Black zinc plated body - Metric threads - Custom marking.

FEATURES
Zinc plated body - Hardened internal components.

CARATTERISTICHE - *HYDRAULIC FEATURES*			
Dimensione *Dimension*	01	02	03
Portata max *Max Flow rate (l/min)*	17	17	35
Portata max da B verso A *Max Flow from B to A (l/min)*	25	30	45
Pressione max *Max Pressure (bar)*	300	300	250

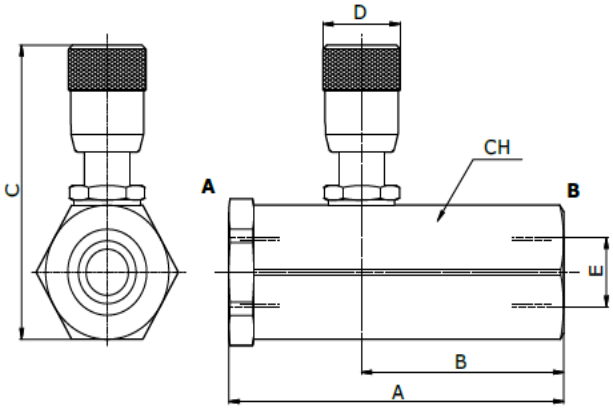

DIMENSIONI E PESI - *EXTERNAL DIMENSIONS AND WEIGHTS*

Dimensione *Dimension*	A	B	C	D gas	E npt	E sae	E	CH	Peso *Weight (kg)*
01	87	52.5	68	20	1/4	1/4	-	32	0.52
02	87	52.5	68	20	3/8	3/8	3/4-16	32	0.50
03	107	61	71	20	1/2	1/2	7/8-14	36	0.69

CODICE ORDINAZIONE - *ORDERING CODE*

VRFU90 [ ] **C** [ ]

Dimensione - *Dimension*			
Tipo-*Type*	GAS	NPT	SAE
01	1/4	1/4	-
02	3/8	3/8	3/4-16
03	1/2	1/2	7/8-14

Tipo Filetto *Port type*	
	GAS
N	NPT
S	SAE

ESEMPIO ORDINAZIONE - *ORDERING CODE EXAMPLE*

VRFU90 01 C	VRFU90 - Dimensione 01 - Filetto 1/4 GAS / *VRFU90 - 01 Dimension - 1/4 GAS Port thread*

SCHEDA - *CARD*	PRODOTTO - *PRODUCT*	SCHEMA - *SCHEMA*	**VRF**
H30/0		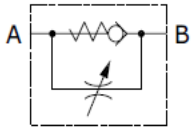	**VALVOLA REGOLAZIONE FLUSSO UNIDIREZIONALE** ***FLOW REGULATOR WITH CHECK VALVE BALL TYPE OR POPPET TYPE***

APPLICAZIONE
Sono utilizzate per regolare la velocità di un attuatore in un senso e permettere il ritorno libero nella direzione opposta.
MONTAGGIO
Collegare la bocca dell'attuatore da regolare alla bocca B e l'alimentazione alla bocca A.
FUNZIONAMENTO
Alimentando la bocca A si ottiene il flusso regolato sulla bocca B. In senso opposto da B verso A il flusso passa libero. Per regolare la portata allentare la ghiera di fermo ed agire sul mantello nel senso desiderato. Riportare la ghiera di fermo in posizione per mantenere i valori impostati anche in presenza di vibrazioni.
A RICHIESTA
Corpo in acciaio brunito - Filetti metrici - Molla 4 bar - Molla 8 bar - Marcatura personalizzabile.
NOTE COSTRUTTIVE
Corpo in acciaio zincato - Trafilamento ridotto - Componenti interni trattati termicamente - Con tenuta a sfera non superare la portata indicata.

APPLICATION
This valve adjusts the flow speed in one direction. In the opposite direction the flow is free.
INSTALLATION
Connect actuator port to control with B valve port and pressure flow with A port.
OPERATION
When pressure flow goes from A port to B port it adjusts the actuator speed. In the opposite direction from B to A the flow is free. To adjust the flow, loosen the stop screw and turn the sleeve in the desired direction. Restore the stop screw position to keep the preset valves also in case of vibrations.
OPTIONAL
Black zinc plated - Metric thread - 4 bar Spring set - 8 bar Spring set - Custom marking.
FEATURES
Steel body - Zinc plated steel body - Low leakage - Hardened internal components - In case of "S" type (ball) do not exceed the indicated flow rate.

CARATTERISTICHE - *HYDRAULIC FEATURES*

Dimensione *Dimension*	01	015	02	03	04	05	06	07
Portata max C (da B verso A) *Max Flow C (from B to A) (l/min)*	30	30	50	80	110	160	210	280
Portata max S (da B verso A) *Max Flow S (from B to A) (l/min)*	12	12	25	35	-	-	-	-
Portata max da A verso B *Max Flow from A to B (l/min)*	30	30	40	50	80	110	150	210
Pressione d'apertura C *Cracking Pressure C (bar)*	0.5	0.5	0.5	0.5	0.5	0.5	0.5	0.5
Pressione max *Max Pressure (bar)*	350	350	350	350	300	250	230	230
Pressione d'apertura S *Cracking Pressure S (bar)*	4	4	4	4	-	-	-	-

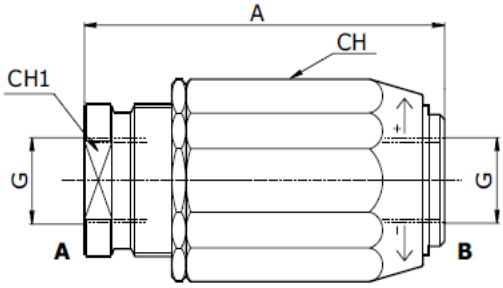

DIMENSIONI E PESI - *EXTERNAL DIMENSIONS AND WEIGHTS*

Dimensione *Dimension*	A gas	A npt	A sae	G gas	G npt	G sae	CH	CH1	Peso *Weight (kg)*
01	66	66	-	1/4	1/4	-	32	22	0.30
015	-	-	66	-	-	9/16-20	32	22	0.30
02	77.5	77.5	77.5	3/8	3/8	3/4-16	38	26	0.48
03	83	83	85	1/2	1/2	7/8-14	41	30	0.59
04	104	104	104	3/4	3/4	1 1/16-12	55	38	1.34
05	118.5	118.5	118.5	1	1	1 5/16-12	65	46	2.15
06	135	135	135	1 1/4	1 1/4	1 5/8-12	80	55	3.31
07	149.5	149.5	149.5	1 1/2	1 1/2	1 7/8-12	90	62	4.76

CODICE ORDINAZIONE - *ORDERING CODE*

VRF [ ] [ ] [ ]

Dimensione - *Dimension*			
Tipo-*Type*	GAS	NPT	SAE
01	1/4	1/4	-
015	-	-	9/16-18
02	3/8	3/8	3/4-16
03	1/2	1/2	7/8-14
04	3/4	3/4	1 1/16-12
05	1	1	1 5/16-12
06	1 1/4	1 1/4	1 5/8-12
07	1 1/2	1 1/2	1 7/8-12

Tenuta *Type*	
C	Otturatore *Poppet*
S	Sfera *Ball*

Tipo Filetto *Port type*	
	GAS
N	NPT
S	SAE

ESEMPIO ORDINAZIONE - *ORDERING CODE EXAMPLE*

VRF 02 S	VRF - Dimensione 02 tenuta con sfera - Filetto 3/8 GAS / *VRF - 02 Dimension ball type - 3/8 GAS Port thread*

SCHEDA - *CARD*	PRODOTTO - *PRODUCT*	SCHEMA - *SCHEMA*	**VRB**
H40/0			**VALVOLA REGOLAZIONE FLUSSO BIDIREZIONALE** ***BIDIRECTIONAL FLOW REGULATOR***

APPLICAZIONE
Sono utilizzate per regolare la velocità di un attuatore in entrambe le direzioni.
MONTAGGIO
Collegare le bocche dell'attuatore da regolare alla valvola.
FUNZIONAMENTO
Alimentando la bocca A si ottiene il flusso regolato sulla bocca B e viceversa. Per regolare la portata allentare la ghiera di fermo ed agire sul mantello nel senso desiderato.
Riportare la ghiera di fermo in posizione per mantenere i valori impostati anche in presenza di vibrazioni.
A RICHIESTA
Corpo in acciaio brunito - Filetti metrici - Marcatura personalizzabile.
NOTE COSTRUTTIVE
Corpo in acciaio zincato - Trafilamento ridotto.

APPLICATION
This valve is used to adjust flow speed in both directions.
INSTALLATION
Connect actuator ports to control to valve port.
OPERATION
Pressure flow goes into A valve port and goes out from B port and vice versa.
To adjust the flow, loosen the stop screw and turn the sleeve in the desired direction.
Restore the stop screw position to keep the preset valves also in case of vibrations.
OPTIONAL
Black zinc plated steel body - Metric thread - Custom marking.
FEATURES
Steel body - Zinc plated steel body - Low leakage - Hardened internal components.

CARATTERISTICHE - *HYDRAULIC FEATURES*

Dimensione *Dimension*	01	015	02	03	04	05
Portata max *Max Flow (l/min)*	30	30	45	70	100	150
Pressione max *Max pressure (bar)*	350	350	350	350	300	250

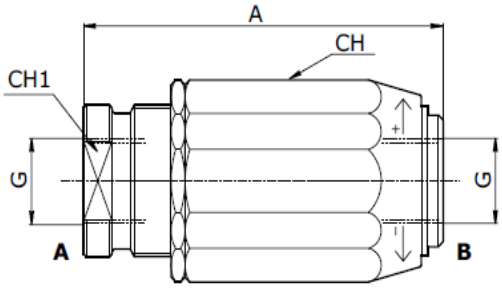

DIMENSIONI E PESI - *EXTERNAL DIMENSIONS AND WEIGHTS*

Dimensione *Dimension*	A	G gas	G npt	G sae	CH	CH1	Peso *Weight (kg)*
01	66	1/4	1/4	-	32	22	0.30
015	-	-	-	9/16-20	32	22	0.30
02	77.5	3/8	3/8	3/4-16	38	26	0.48
03	83	1/2	1/2	7/8-14	41	30	0.59
04	104	3/4	3/4	1 1/16-12	55	38	1.34
05	118.5	1	1	1 5/16-12	65	46	2.15

CODICE ORDINAZIONE - *ORDERING CODE*

VRB

Dimensione - *Dimension*			
Tipo-*Type*	GAS	NPT	SAE
01	1/4	1/4	-
015	-	-	9/16-18
02	3/8	3/8	3/4-16
03	1/2	1/2	7/8-14
04	3/4	3/4	1 1/16-12
05	1	1	1 5/16-12

Tipo Filetto *Port type*	
	GAS
N	NPT
S	SAE

ESEMPIO ORDINAZIONE - *ORDERING CODE EXAMPLE*

VRB 02	VRB - Dimensione 02 - Filetto 3/8 GAS / *VRB - 02 Dimension - 3/8 GAS Port thread*

SCHEDA - *CARD*	PRODOTTO - *PRODUCT*	SCHEMA - *SCHEMA*	**VPSE**
G24/0		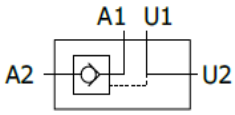	**VALVOLA DI RITEGNO SEMPLICE EFFETTO PILOTATA** *SINGLE PILOT OPERATED CHECK VALVE*

APPLICAZIONE
Sono utilizzate per bloccare in posizione un attuatore e renderlo insensibile alle forze esterne. Il passaggio del flusso in senso inverso avviene tramite un comando pilota.

MONTAGGIO
Collegare la bocca dell'attuatore da controllare con A2 e la sua alimentazione con A1. L'altra bocca dell'attuatore ed il comando pilota possono essere collegati indifferentemente con U1 e U2.

FUNZIONAMENTO
Il fluido passa libero da A1 verso A2 alimentando l'attuatore ad esso collegato. Per permettere il passaggio del fluido da A2 verso A1 si deve alimentare indifferentemente la bocca U1 o U2.

A RICHIESTA
Corpo in acciaio zincato - Molle 0,5 Bar - Molle 8 Bar - Tenuta in Viton - Senza guarnizione OR sul pilota - Marcatura personalizzabile.

NOTE COSTRUTTIVE
Corpo in alluminio - Componenti in acciaio trattati termicamente - Con guarnizione OR sul pilota - Non ammette trafilamenti.

APPLICATION
This valve is used to block the actuator in position until pilot pressure is applied.

INSTALLATION
Connect the actuator port to control to A2 valve port and its pressure flow to A1. The second port of the actuator and the pilot pressure can be connected either to U1 or to U2.

OPERATION
This valve allows flow from A1 port to A2 port and blocks flow in the opposite direction. When pilot pressure is applied to U1 or U2 ports it allows the return flow from A2 port to A1 port.

OPTIONAL
Zinc plated steel body - Viton seals – Without O-ring seal on pilot piston - Custom marking.

FEATURES
Aluminium body - Zinc plated - Hardened internal components - O-ring seal on pilot piston - No leakage.

CARATTERISTICHE - *HYDRAULIC FEATURES*		
Dimensione *Dimension*	02	025
Pressione max *Max pressure (bar)*	350	350
Portata max *Max Flow (l/min)*	35	35
Rapporto d'apertura *Pilot Ratio*	1:7	1:7
Pressione d'apertura *Cracking Pressure (bar)*	4	4

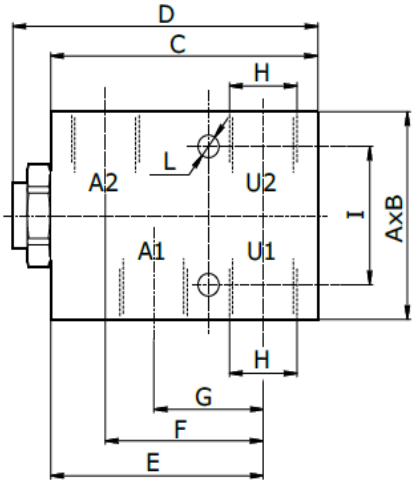

DIMENSIONI E PESI - *EXTERNAL DIMENSIONS AND WEIGHTS*

Dimensione *Dimension*	A	B	C	D	E	F	G	H gas	H npt	H sae	I	L	Peso *Weight (kg)*
02	60	35	83	95	66	49	34	3/8	3/8	3/4-16	40	6.5	0.53
025	60	35	83	95	66	49	34	1/2	1/2	7/8-14	40	6.5	0.49

CODICE ORDINAZIONE - *ORDERING CODE*

VPSE **-** **-**

Dimensione - *Dimension*			
Tipo-*Type*	GAS	NPT	SAE
02	3/8	3/8	3/4-16
025	1/2	1/2	7/8-14

Tipo Filetto *Port type*	
-	GAS
N	NPT
S	SAE

ESEMPIO ORDINAZIONE - *ORDERING CODE EXAMPLE*

VPSE 025	VPSE - Dimensione 025 - Tipo Filetto 1/2 GAS / *VPSE - 025 Dimension - 1/2 GAS Port thread*
VPSE 02 S	VPSE - Dimensione 02 - Tipo Filetto 3/4-16 SAE / *VPSE - 02 Dimension - 3/4-16 SAE Port thread*

SCHEDA - *CARD*	PRODOTTO - *PRODUCT*	SCHEMA - *SCHEMA*	**VPDE**
G25/0		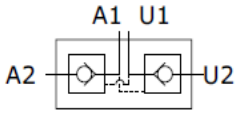	**VALVOLA DI RITEGNO** **DOPPIO EFFETTO PILOTATA IN LINEA** ***DUAL PILOT OPERATED*** ***CHECK VALVE LINE MOUNTING***

APPLICAZIONE
Sono utilizzate per bloccare in posizione un attuatore e renderlo insensibile alle forze esterne.
MONTAGGIO
Collegare le bocche A2 e U2 all'attuatore e le bocche A1 e U1 all'alimentazione.
FUNZIONAMENTO
Il fluido passa libero da A1 verso A2 alimentando la bocca dell'attuatore ad esso collegata. Contemporaneamente il pistoncino pilota apre il ritegno sulla bocca U2 permettendo il ritorno del flusso libero verso U1. Alimentando U1 si ottiene l'operazione contraria.
A RICHIESTA
Corpo in acciaio zincato - Molle 0,5 Bar - Molle 8 Bar - Tenuta in Viton - Senza guarnizione OR sul pilota - Marcatura personalizzabile.
NOTE COSTRUTTIVE
Collettore in acciaio dimensione 01 e 015 - Collettore in alluminio dimensione 02, 025 e 03 - Componenti interni trattati termicamente - Non ammette trafilamenti. Otturatore conico, tranne versione 01 (sferico).

APPLICATION
They are used to hold and lock an actuator in position until pilot pressure is applied.
INSTALLATION
Connect A2 and U2 ports to the actuator ports, and connect A1 and U1 to the pressure flows.
OPERATION
This valve allows flow from A1 port to A2 port and feeds the actuator port connected to it. At the same time, the pressure flow in A1 opens the relief valve on U2 port, thus allowing the flow return towards U1. The opposite situation occurs when pressure flow passes from U1 port to U2 port.
OPTIONAL
Zinc plated steel body - Spring set at 0.5 or 8 bar - Viton seals - Without o-ring seal on pilot piston - Custom marking.
FEATURES
Aluminium body: 02, 025 and 03 dimensions - Steel body: 01 and 015 dimensions - Hardened components - No leakage. Poppet except 01 version (spheric).

CARATTERISTICHE - *HYDRAULIC FEATURES*

Dimensione *Dimension*	01	015	02	025	03
Pressione max *Max pressure (bar)*	350	350	350	350	300
Portata max *Max Flow (l/min)*	20	20	35	35	50
Rapporto d'apertura *Pilot Ratio*	1:4	1:4	1:7	1:7	1:5.2
Pressione d'apertura *Cracking Pressure (bar)*	4	4	4	4	4

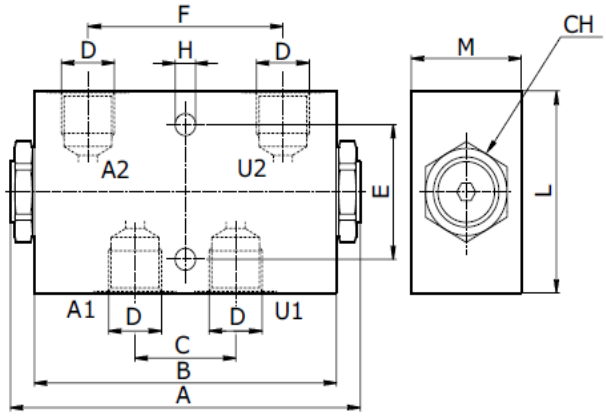

DIMENSIONI E PESI - *EXTERNAL DIMENSIONS AND WEIGHTS*

Dimensione *Dimension*	A	B	C	D gas	D npt	D sae	E	F	H	L	M	CH	Peso *Weight (kg)*
01	113	90	32	1/4	1/4	7/16-20	40	62	6.5	50	25	22	0.79
015	113	90	32	3/8	3/8	9/16-18	40	62	6.5	50	25	22	0.76
02	113	96	32	3/8	3/8	3/4-16	40	62	6.5	60	35	27	0,62
025	113	96	32	1/2	1/2	7/8-14	40	62	6.5	60	35	27	0.60
03	139	117	43	1/2	1/2	7/8-14	40	84	10.1	70	40	32	1.00

CODICE ORDINAZIONE - *ORDERING CODE*

VPDE

Dimensione - *Dimension*			
Tipo-*Type*	GAS	NPT	SAE
01	1/4	1/4	7/16-20
015	3/8	3/8	9/16-18
02	3/8	3/8	3/4-16
025	1/2	1/2	7/8-14
03	1/2	1/2	7/8-14

Tipo Filetto *Port type*	
	GAS
N	NPT
S	SAE

ESEMPIO ORDINAZIONE - *ORDERING CODE EXAMPLE*

VPDE 025	VPDE - Dimensione 025 - Tipo Filetto 1/2 GAS / *VPDE - 025 Dimension - 1/2 GAS Port thread*
VPDE 02 S	VPDE - Dimensione 02 - Tipo Filetto 3/4-16 SAE / *VPDE - 02 Dimension - 3/4-16 SAE Port thread*

SCHEDA - *CARD*	PRODOTTO - *PRODUCT*	SCHEMA - *SCHEMA*	**VRSE**
G40/0		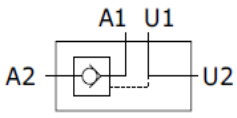	**VALVOLA DI RITEGNO SEMPLICE EFFETTO PILOTATA** ***SINGLE PILOT OPERATED CHECK VALVE***

APPLICAZIONE
Sono utilizzate per bloccare in posizione un attuatore e renderlo insensibile alle forze esterne. Il passaggio del flusso in senso inverso avviene tramite un comando pilota.

MONTAGGIO
Collegare la bocca dell'attuatore da controllare con A2 e la sua alimentazione con A1. L'altra bocca dell'attuatore ed il comando pilota possono essere collegati indifferentemente con U1 e U2.

FUNZIONAMENTO
Il fluido passa libero da A1 verso A2 alimentando l'attuatore ad esso collegato. Per permettere il passaggio del fluido da A2 verso A1 si deve alimentare indifferentemente la bocca U1 o U2.

A RICHIESTA
Corpo in alluminio - Molle 0,5 Bar - Molle 8 Bar - Tenuta in Viton - Senza guarnizione OR sul pilota - Marcatura personalizzabile.

NOTE COSTRUTTIVE
Corpo in acciaio zincato - Componenti in acciaio trattati termicamente - Con guarnizione OR sul pilota - Non ammette trafilamenti

APPLICATION
This valve is used to block the actuator in position until pilot pressure is applied.

INSTALLATION
Connect the actuator port to control to A2 valve port and its pressure flow to A1. The second port of the actuator and the pilot pressure can be connected either to U1 or U2.

OPERATION
This valve allows flow from A1 port to A2 port and blocks flow in the opposite direction. When pilot pressure is applied to U1 or U2 ports it allows the return flow from A2 port to A1 port.

OPTIONAL
Aluminim body - 0,5 or 8 Bar Spring set - Viton seals - Without o-ring on pilot piston - Custom marking.

FEATURES
Steel body - Zinc plated - Hardened internal components - Or seal on pilot piston - No leakage.

CARATTERISTICHE - *HYDRAULIC FEATURES*

Dimensione *Dimension*	005	01	015	02	025	03	04
Pressione max *Max pressure (bar)*	350	350	350	300	300	300	300
Portata max *Max Flow (l/min)*	20	30	30	50	50	80	120
Rapporto d'apertura *Pilot Ratio*	1:4.5	1:4.5	1:4.5	1:4	1:4	1:4	1:4
Pressione d'apertura *Cracking Pressure (bar)*	4	4	4	4	4	4	4

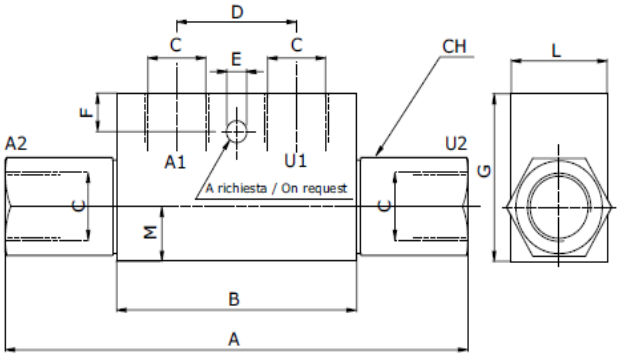

DIMENSIONI E PESI - *EXTERNAL DIMENSIONS AND WEIGHTS*

Dimensione *Dimension*	A max	B	C gas	C npt	C sae	D	E	F	G	L	M	CH	Peso *Weight (kg)*
005	86	53	1/8	-	7/16-20	20	-	-	30	20	11	17	.
01	118	68	1/4	1/4	-	38	7	7	40	30	13	24	0.68
015	118	68	3/8	3/8	9/16-18	38	7	7	40	30	13	24	0.63
02	144	80	3/8	3/8	3/4-16	40	8.5	15	50	30	16	27	0.97
025	144	80	1/2	1/2	7/8-14	40	8.5	15	50	30	16	27	0.90
03	171	90	1/2	1/2	7/8-14	40	8.5	15	60	40	20	30	1.69
04	196*	107	3/4	3/4	1-1/16-12	60	8.5	16	70	50	23	41	3.06

* Solo per 04 SAE 208 - *Only for 04 SAE 208*

CODICE ORDINAZIONE - *ORDERING CODE*

VRSE [ ] **F** [ ] [ ]

Dimensione - *Dimension*			
Tipo-*Type*	GAS	NPT	SAE
005	1/8	-	7/16-20
01	1/4	1/4	-
015	3/8	3/8	9/16-18
02	3/8	3/8	3/4-16
025	1/2	1/2	7/8-14
03	1/2	1/2	7/8-14
04	3/4	3/4	1 1/16-12

Tipo Filetto *Port type*	
	GAS
N	NPT
S	SAE

Fissaggio *Fixing Holes*	
	Senza foro fissaggio *Without mounting hole*
FF	Con foro fissaggio *With mounting hole*

ESEMPIO ORDINAZIONE - *ORDERING CODE EXAMPLE*

VRSE 025 F	VRSE - Dimensione 025 - Tipo Filetto 1/2 GAS - Senza foro fissaggio / *VRSE - 025 Dimension - 1/2 GAS Port thread - Without mounting hole*
VRSE 02 F S	VRSE - Dimensione 02 - Tipo Filetto 3/4-16 SAE - Senza foro fissaggio / *VRSE - 02 Dimension - 3/4-16 SAE Port thread - Without mounting hole*

SCHEDA - *CARD*	PRODOTTO - *PRODUCT*	SCHEMA - *SCHEMA*	**VRDE**
G50/0		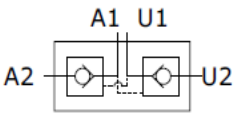	**VALVOLA DI RITEGNO DOPPIO EFFETTO PILOTATA** ***DUAL PILOT OPERATED CHECK VALVE***

APPLICAZIONE
Sono utilizzate per bloccare in posizione un attuatore in entrambi i sensi e renderlo insensibile alle forze esterne.
MONTAGGIO
Collegare le bocche A2 e U2 all'attuatore e le bocche A1 e U1 all'alimentazione.
FUNZIONAMENTO
Il fluido passa libero da A1 verso A2 alimentando l'attuatore ad esso collegato. Contemporaneamente il pistoncino pilota apre il ritegno sulla bocca U2 permettendo il ritorno del flusso libero verso U1. Alimentando U1 si ottiene l'operazione contraria.
A RICHIESTA
Corpo in alluminio - Molle 0,5 Bar - Molle 8 Bar - Tenuta in Viton - Senza guarnizione OR sul pilota - Marcatura personalizzabile.
NOTE COSTRUTTIVE
Corpo in acciaio zincato - Componenti in acciaio trattati termicamente - Tenuta OR sul pilota - Non ammette trafilamenti.

APPLICATION
This valve is used to block the actuator in position in both directions until pilot pressure is applied.
INSTALLATION
Connect the actuator ports to control to A2 and U2 valve ports and the pressure flow to A1 and U1.
OPERATION
This valve allows flow from A1 port to A2 port up to the actuator to which it is connected. At the same time, the pressure flow in A1 opens the relief valve on U2 port, thus allowing the flow return towards U1.
The opposite situation occurs when pressure flow passes from U1 port to U2 port.
OPTIONAL
Aluminium body - 0,5 or 8 Bar Spring set - Viton seals - Without o-ring seal on pilot piston - Custom marking.
FEATURES
Steel body - Zinc plated - Hardened internal components - O-ring seal on pilot piston - No leakage.

CARATTERISTICHE - *HYDRAULIC FEATURES*

Dimensione *Dimension*	005	01	015	02	025	03	04
Pressione max *Max pressure (bar)*	350	350	350	300	300	300	300
Portata max *Max Flow (l/min)*	20	30	30	50	50	80	120
Rapporto d'apertura *Pilot Ratio*	1:4.5	1:4.5	1:4.5	1:4	1:4	1:4	1:4
Pressione d'apertura *Cracking Pressure (bar)*	4	4	4	4	4	4	4

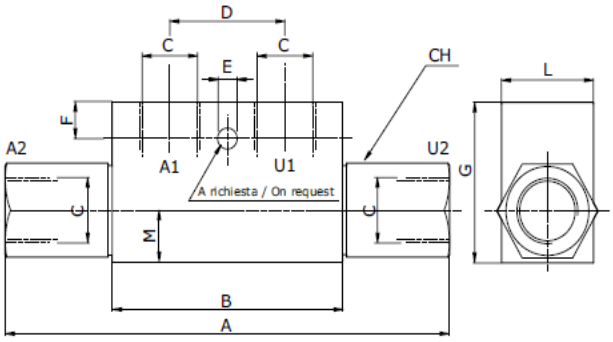

DIMENSIONI E PESI - *EXTERNAL DIMENSIONS AND WEIGHTS*

Dimensione *Dimension*	A max	B	C gas	C npt	C sae	D	E	F	G	L	M	CH	Peso *Weight (kg)*
005	86	53	1/8	-	7/16-20	20	-	-	30	20	11	17	.
01	118	68	1/4	1/4	-	38	7	7	40	30	13	24	0.69
015	118	68	3/8	3/8	9/16-18	38	7	7	40	30	13	24	0.64
02	144	80	3/8	3/8	3/4-16	40	8.5	15	50	30	16	27	0.99
025	144	80	1/2	1/2	7/8-14	40	8.5	15	50	30	16	27	0.91
03	171	90	1/2	1/2	7/8-14	40	8.5	15	60	40	20	30	1.72
04	196*	107	3/4	3/4	1-1/16-12	60	8.5	16	70	50	23	41	3.11

CODICE ORDINAZIONE - *ORDERING CODE*

VRDE [ ] **F** [ ] [ ]

Dimensione - *Dimension*			
Tipo-*Type*	GAS	NPT	SAE
005	1/8	-	7/16-20
01	1/4	1/4	-
015	3/8	3/8	9/16-18
02	3/8	3/8	3/4-16
025	1/2	1/2	7/8-14
03	1/2	1/2	7/8-14
04	3/4	3/4	1 1/16-12

Tipo Filetto Port type	
	GAS
N	NPT
S	SAE

Fissaggio *Fixing Holes*	
	Senza foro fissaggio *Without mounting hole*
FF	Con foro fissaggio *With mounting hole*

ESEMPIO ORDINAZIONE - *ORDERING CODE EXAMPLE*

VRDE 025 F	VRDE - Dimensione 025 - Tipo Filetto 1/2 GAS - Senza foro fissaggio / *VRDE - 025 Dimension - 1/2 GAS Port thread - Without mounting hole*
VRDE 02 F S	VRDE - Dimensione 02 - Tipo Filetto 3/4-16 SAE - Senza foro fissaggio / *VRDE - 02 Dimension - 3/4-16 SAE Port thread - Without mounting hole*

SCHEDA - *CARD*	PRODOTTO - *PRODUCT*	SCHEMA - *SCHEMA*	**GGIL**
N10/0		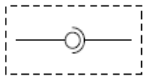	**GIUNTO GIREVOLE IN LINEA** ***IN-LINE ROTARY COUPLING***

APPLICAZIONE
Sono speciali raccordi che consentono il collegamento idraulico tra elementi in movimento tra di loro con rotazioni alternate.
MONTAGGIO
Collegare gli utilizzi alle estremità
FUNZIONAMENTO
Il giunto girevole ruota su sfere tramite accoppiamento meccanico mentre la tenuta viene garantita da speciali guarnizioni a basso attrito. Può ruotare anche alla massima pressione con coppia contenuta.
A RICHIESTA
Corpo in acciaio cromato - Filetti metrici - Guarnizioni in Viton - Marcatura personalizzabile.
NOTE COSTRUTTIVE
Tenute speciali a basso attrito - Rotazione su sfere - Non ammette trafilamenti.

APPLICATION
They are used to connect two hydraulic lines that are moving at the same time in different ways or speed. Rotations can either be alternating.
INSTALLATION
Connect the hydraulic lines to rotary couplings ports.
OPERATION
Rotary couplings rotate on roller bearings through mechanical coupling; perfect seal is guaranteed by special low friction seals. They can also rotate under max pressure with low torque.
OPTIONAL
Chromium plated body - metric threads - Viton seals - Custom marking.
FEATURES
Zinc-plated steel components - Hardened components - Low friction seals - Bearing rotation - No leakage.

CARATTERISTICHE - ***HYDRAULIC FEATURES***

Dimensione *Dimension*	005	01	015	02	03	04	05	06	07	09
Portata max *Max Flow (l/min)*	15	25	25	45	80	120	150	200	250	300
Pressione max statica *Max static pressure (bar)*	400	400	400	400	360	310	280	250	210	180
Velocità rot. max *Max rotation speed (rpm)*	500	500	500	400	370	280	230	200	170	140

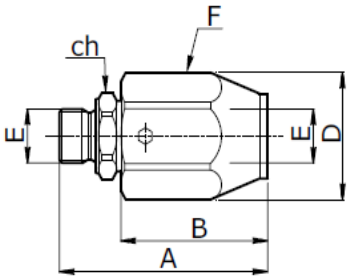

DIMENSIONI E PESI - ***EXTERNAL DIMENSIONS AND WEIGHTS***

Dimensione - *Dimension*	A gas	A npt	A sae	B gas	B npt	B sae	D	E gas	E npt	E sae	F	CH	Peso - *Weight (kg)*
005	-	-	-	-	-	-	-	-	-	7/16-20	-	-	-
01	63	65	-	42	-	42	33	1/4	1/4	-	CH30	19	0.21
015	-	-	-	-	-	-	-	-	-	9/16-18	-	-	-
02	66	68	70.8	45	47	45	37	3/8	3/8	3/4-16	CH34	24	0.30
03	73	77.5	78.3	50	52.5	50	40	1/2	1/2	7/8-14	CH36	27	0.33
04	80	80	82.6	50	56	50	49	3/4	3/4	1 1/16-12	CH45	34	0.54
05	90	92.5	90.8	57	57	57	60	1	1	1 5/16-12	60	41	1.03
06	98	103	-	63	-	63	60	1 1/4	1 1/4	1 5/8-12	60	50	1.14
07	107	107	-	70	-	70	70	1 1/2	1 1/2	1 7/8-12	70	55	1.68
09	117	117	-	75	-	75	80	2	2	-	80	70	2.52

CODICE ORDINAZIONE - ***ORDERING CODE***

GGIL [ ] [ ]

Dimensione - *Dimension*			
Tipo-*Type*	GAS	NPT	SAE
005	-	-	7/16-20
01	1/4	1/4	-
015	-	-	9/16-18
02	3/8	3/8	3/4-16
03	1/2	1/2	7/8-14
04	3/4	3/4	1 1/16-12
05	1	1	1 5/16-12
06	1 1/4	1 1/4	1 5/8-12
07	1 1/2	1 1/2	1 7/8-12
09	2	2	-

Tipo Filetto *Port type*	
	GAS
N	NPT
S	M-JIC / F-SAE

ESEMPIO ORDINAZIONE - ***ORDERING CODE EXAMPLE***

GGIL 03 N	GGIL - Dimensione 03 - Filetto 1/2 NPT / *GGIL - 03 Dimension - 1/2 NPT Port thread*

SCHEDA - *CARD*	PRODOTTO - *PRODUCT*	SCHEMA - *SCHEMA*	**GG90**
N20/0		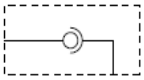	**GIUNTO GIREVOLE A 90°** ***90° ROTARY COUPLING***

APPLICAZIONE
Sono speciali raccordi che consentono il collegamento idraulico tra elementi in movimento tra di loro con rotazioni alternate.
MONTAGGIO
Collegare gli utilizzi alle estremità
FUNZIONAMENTO
Il giunto girevole ruota su sfere tramite accoppiamento meccanico mentre la tenuta viene garantita da speciali guarnizioni a basso attrito. Può ruotare anche alla massima pressione con coppia contenuta.
A RICHIESTA
Corpo in acciaio cromato - Filetti metrici - Guarnizioni in Viton - Marcatura personalizzabile.
NOTE COSTRUTTIVE
Componenti in acciaio zincato - Tenute speciali a basso attrito - Rotazione su sfere - Non ammette trafilamenti - Particolari trattati termicamente.

APPLICATION
They are used to connect two hydraulic lines that are moving at the same time in different ways or speed. Rotations can either be alternating.
INSTALLATION
Connect the hydraulic lines to rotary couplings ports.
OPERATION
Rotary couplings rotate on roller bearings through mechanical coupling; perfect seal is guaranteed by special low friction seals. They can also rotate under max pressure with lowtorque.
OPTIONAL
Chromium plated body - metric threads - Viton seals - Custom marking.
FEATURES
Zinc-plated steel components - Hardened components - Low friction seals - Bearing rotation - No leakage

CARATTERISTICHE - ***HYDRAULIC FEATURES***

Dimensione *Dimension*	005	01	015	02	03	04	05	06	07	09
Portata max *Max Flow (l/min)*	15	25	25	45	80	120	150	200	250	300
Pressione max statica *Max static pressure (bar)*	400	400	400	400	360	310	280	250	210	180
Velocità rotazione max *Max rotation speed (rpm)*	500	500	500	400	370	280	230	200	170	140

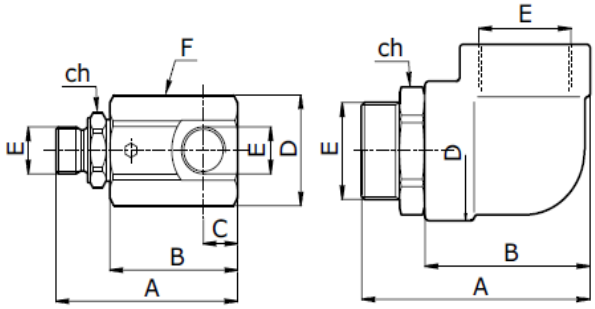

Dimensione - Dimension:
06 - 07 - 09

DIMENSIONI E PESI - ***EXTERNAL DIMENSIONS AND WEIGHTS***

Dimensione - *Dimension*	A gas	A npt	A sae	B gas	B npt	B sae	C	D	E gas	E npt	E sae	F	CH	Peso - *Weight (kg)*
005	-	-	-	-	-	-	-	-	-	-	7/16-20	-	-	-
01	71	72	-	49	-	50	11	33	1/4	1/4	-	CH30	19	0.28
015	-	-	-	-	-	-	-	-	-	-	9/16-18	-	-	-
02	77	76.5	83.8	53.5	58	56	15	37	3/8	3/8	3/4-16	CH34	24	0.40
03	86	87	90.8	60.5	63	63	17	40	1/2	1/2	7/8-14	CH38	27	0.55
04	100	99.5	102.6	70	70	70	19	49	3/4	3/4	1 1/16-12	CH50	34	1.05
05	113	115.5	113.8	80	80	80	23	60	1	1	1 5/16-12	60	41	1.45
06	118	123	123	83	83	83	32	63	1 1/4	1 1/4	1 5/8-12	-	50	1.83
07	138	138	-	100	-	100	38	76	1 1/2	1 1/2	1 7/8-12	-	55	3.00
09	152	152	-	110	-	110	43	85	2	2	-	-	70	3.54

CODICE ORDINAZIONE - ***ORDERING CODE***

GG90 [ ] [ ]

Dimensione - *Dimension*			
Tipo-*Type*	GAS	NPT	SAE
005	-	-	7/16-20
01	1/4	1/4	-
015	-	-	9/16-18
02	3/8	3/8	3/4-16
03	1/2	1/2	7/8-14
04	3/4	3/4	1 1/16-12
05	1	1	1 5/16-12
06	1 1/4	1 1/4	1 5/8-12
07	1 1/2	1 1/2	1 7/8-12
09	2	2	-

Tipo Filetto *Port type*	
	GAS
N	NPT
S	M-JIC / F-SAE

ESEMPIO ORDINAZIONE - ***ORDERING CODE EXAMPLE***

GG90 03 N	GG90 - Dimensione 02 - Filetto 1/2 NPT / *GG90 - 02 Dimension - 1/2 NPT Port thread*

SCHEDA - *CARD*	PRODOTTO - *PRODUCT*	SCHEMA - *SCHEMA*	**VMD35**
D35/0		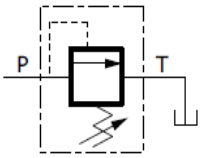	**VALVOLA DI MASSIMA PRESSIONE AD AZIONE DIRETTA** ***PRESSURE RELIEF VALVE DIRECT ACTING***

APPLICAZIONE
Sono utilizzate per limitare la pressione entro il valore desiderato e permettere lo scarico della portata in eccesso al serbatoio.
La valvola è di tipo ad azione diretta.

MONTAGGIO
Collegare il ramo in pressione con la bocca P e il ramo di scarico al serbatoio con la bocca T.

FUNZIONAMENTO
Quando la pressione in P è superiore al carico della molla agente sull'otturatore il flusso in eccesso attraversa la valvola scaricando in T. Per regolare la pressione occorre: allentare il dado, avvitare il grano per aumentare la pressione o svitare per ridurre, stringere nuovamente il dado. È importante rimanere all'interno del campo di regolazione della molla scelta.

A RICHIESTA
Filetti metrici - Flangiatura - Piombatura della regolazione
Foro manometro - Marcatura personalizzabile. Taratura personalizzata.

NOTE COSTRUTTIVE
Cartucce della serie VMDC - Nessun trafilamento - Assenza di vibrazioni.

APPLICATION
Relief valves are used to keep the pressure within the preset value and to allow the excess flow to be released to tank.
They are direct acting type.

INSTALLATION
Connect the pressure line to port P and the tank line to port T.

OPERATION
When pressure to P is higher than the spring setting, the excess flow is allowed straight through the valve and then released to T.
To adjust pressure simply loosen the nut, tighten the adjusting screw to increase pressure or loosen it to reduce pressure, then tighten the nut again.
Adjustment operation must be carried out within the spring setting range only.

OPTIONAL
Metric threads - Face mounting - Lockwire - Gauge port - Custom marking. Special setting.

FEATURES
VMDC cartridge type - No leakage - No vibrations.

CARATTERISTICHE - *HYDRAULIC FEATURES*

Dimensione *Dimension*	02/03	02/03	02/03
Molla *Spring*	A	B	C
Portata max *Max Flow (l/min)*	35	35	35
Taratura max *Max setting (bar)*	50	210	350
Press.max alluminio *Max pres. aluminium (bar)*	350	350	350
Press.max acciaio *Max pres. steel (bar)*	400	400	400

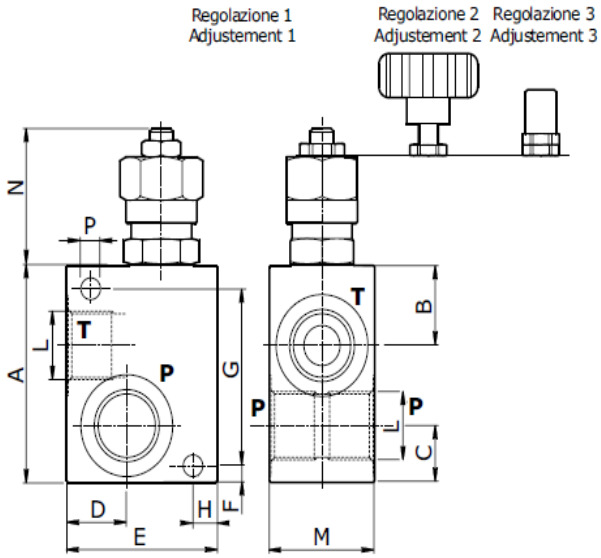

DIMENSIONI E PESI - *EXTERNAL DIMENSIONS AND WEIGHTS*

Dimensione *Dimension*	A	B	C	D	E	F	G	H	L gas	L npt	L sae	M	N	O	P	Peso - *Weight (kg)* 35	Peso - *Weight (kg)* S-35
02	65	24	17	20	50	5	53	6	3/8	3/8	3/4-16	35	64	34	6.5	0.40	0.85
03	65	24	17	20	50	5	53	6	1/2	1/2	7/8-14	35	64	34	6.5	0.39	0.78

CODICE ORDINAZIONE - *ORDERING CODE*

VMD [ ] [ ] [ ] [ ] [ ] [ ]

Collettore - *Body*	
35	Alluminio - *Alluminium*
-S-35	Acciaio - *Steel*

Dimensione - *Dimension*			
Tipo-*Type*	GAS	NPT	SAE
02	3/8	3/8	3/4-16
03	1/2	1/2	7/8-14

Tipo Filetto *Port type*	
	GAS
N	NPT
S	SAE

Molla (bar) *Spring (bar)*	
A	5 - 50
B	40 - 210
C	100 - 350

Tipo regolazione *Adjustment Option*	
1	Grano *Socket screw*
2	Volantino *Handknob*
3	Cappellotto *Tamperproof Cap*

ESEMPIO ORDINAZIONE - *ORDERING CODE EXAMPLE*

VMD35 A 1	VMD35 - Dimensione 03 - Filetto 1/2 GAS - Molla 5-50 bar - Grano di regolazione / *VDM35 - 03 Dimension - 1/2 GAS Port thread - 5-50 bar setting spring - Socket screw*

SCHEDA - *CARD*	PRODOTTO - *PRODUCT*	SCHEMA - *SCHEMA*	**VMD80**
D55/0		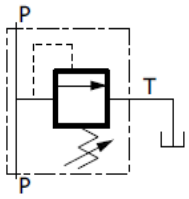	**VALVOLA DI MASSIMA PRESSIONE AD AZIONE DIRETTA** ***RELIEF VALVE DIRECT ACTING TYPE***

APPLICAZIONE
Sono utilizzate per limitare la pressione entro il valore desiderato e permettere lo scarico della portata in eccesso al serbatoio.
La valvola è di tipo ad azione diretta.

MONTAGGIO
Collegare il ramo in pressione con la bocca P e il ramo di scarico al serbatoio con la bocca T.

FUNZIONAMENTO
Quando la pressione in P è superiore al carico della molla agente sull'otturatore il flusso in eccesso attraversa la valvola scaricando in T. Per regolare la pressione occorre: allentare il dado, avvitare il grano per aumentare la pressione o svitare per ridurre, stringere nuovamente il dado. È importante rimanere all'interno del campo di regolazione della molla scelta.

A RICHIESTA
Filetti metrici - Flangiatura - Piombatura della regolazione
Foro manometro - Marcatura personalizzabile. Taratura personalizzata.

NOTE COSTRUTTIVE
Cartucce della serie VMDC - Nessun trafilamento - Assenza di vibrazioni.

APPLICATION
Relief valves are used to keep the pressure within the preset value and to allow the excess flow to be released to tank. They are direct acting type.

INSTALLATION
Connect the pressure line to port P and the tank line to port T.

OPERATION
When pressure to P is higher than the spring setting, the excess flow is allowed straight through the valve and then released to T. To adjust pressure simply loosen the nut, tighten the adjusting screw to increase pressure or loosen it to reduce pressure, then tighten the nut again. Adjustment operation must be carried out within the spring setting range only.

OPTIONAL
Metric threads - Face mounting - Lockwire - Gauge port - Custom marking. Special setting.

FEATURES
VMDC cartridge type - No leakage - No vibrations.

CARATTERISTICHE - *HYDRAULIC FEATURES*

Dimensione *Dimension*	03/04	03/04	03/04
Molla *Spring*	A	B	C
Portata max *Max Flow (l/min)*	80	80	80
Taratura max *Max setting (bar)*	50	260	350
Press.max alluminio *Max pres. aluminium (bar)*	260	260	260
Press.max acciaio *Max pres. steel (bar)*	350	350	350

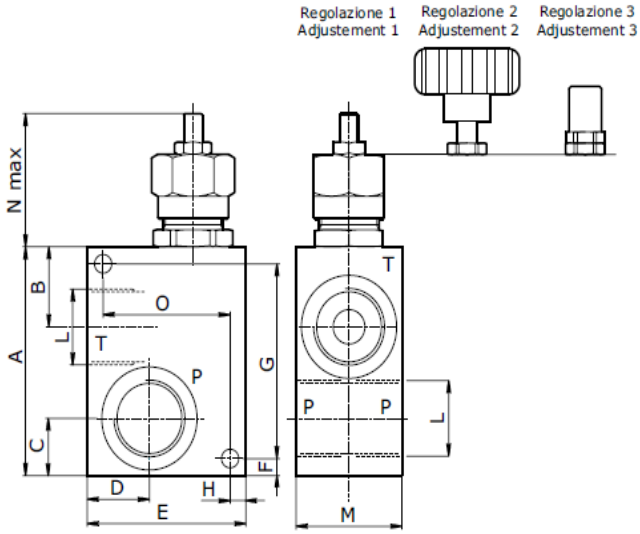

DIMENSIONI E PESI - *EXTERNAL DIMENSIONS AND WEIGHTS*

Dimensione *Dimension*	A	B	C	D	E	F	G	H	L gas	L npt	L sae	M	N	O	P	Peso - *Weight (kg)* 80	Peso - *Weight (kg)* S-80
03	80	28	20	23.5	60	6	68	6	1/2	1/2	7/8-14	40	77	48	6.5	0.72	1.45
04	80	28	20	23.5	60	6	68	6	1/2	1/2	1 1/16-12	40	77	48	6.5	0.72	1.35

CODICE ORDINAZIONE - *ORDERING CODE*

VMD [ ] [ ] [ ] [ ] [ ] [ ]

Collettore - *Body*	
80	Alluminio - *Alluminium*
-S-80	Acciaio - *Steel*

Dimensione - *Dimension*			
Tipo-*type*	GAS	NPT	SAE
03	1/2	1/2	7/8-14
04	1/2	1/2	1 1/16-12

Tipo Filetto *Port type*	
	GAS
N	NPT
S	SAE

Molla (bar) *Spring (bar)*	
A	5 - 50
B	20 - 260
C	120 - 350

Tipo regolazione *Adjustment Option*	
1	Grano *Socket screw*
2	Volantino *Handknob*
3	Cappellotto *Tamperproof Cap*

ESEMPIO ORDINAZIONE - *ORDERING CODE EXAMPLE*

VMD80 04 B 3	VMD80 - Dimensione 04 - Filetto 1 1/16-12 SAE - Molla 20/260 bar - Cappellotto / *VMD80 - 04 Dimension - 1 1/16-12 SAE Port thread - 20/260 bar setting range - Tamperproof cap*
VMD80 03 N B 2	VMD80 - Dimensione 03 - Filetto 1/2 NPT - Molla 20/260 bar - Volantino / *VMD80 - 03 Dimension - 1/2 NPT Port thread - 20/260 bar setting range - Handknob*

SCHEDA - *CARD*	PRODOTTO - *PRODUCT*	SCHEMA - *SCHEMA*	**VMDI35**
D40/0	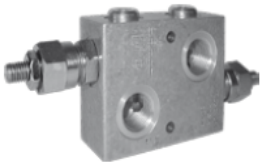	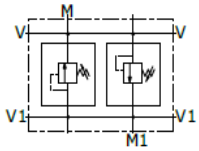	**VALVOLA DI MASSIMA PRESSIONE DOPPIA INCROCIATA** *DUAL CROSS RELIEF VALVE LINE TYPE*

APPLICAZIONE
Sono realizzate con due valvole di massima pressione ad azione diretta e vengono utilizzate per limitare la pressione su entrambe le linee di collegamento.

MONTAGGIO
Collegare un attacco dell'attuatore e la sua alimentazione alle bocche V. Analogamente per l'altro attacco alle bocche V1.

FUNZIONAMENTO
Mandando pressione alla bocca V si alimenta l'utilizzo ad esso collegato e la pressione in eccesso viene scaricata sulla bocca V1. Per regolare la pressione massima sulle bocche V agire sulla valvola A. La pressione delle bocche V può essere visualizzata sostituendo il tappo M con un manometro. Viceversa si ottiene lo stesso funzionamento per le bocche V1 agendo sulla valvola B. La regolazione della pressione è sensibile a eventuali contro-pressioni sulla linea di scarico. È importante rimanere all'interno del campo di taratura della molla.

A RICHIESTA
Filetti metrici - Flangiatura per motori idraulici - Schemi speciali
Piombatura - Marcatura personalizzabile. Taratura personalizzata.

NOTE COSTRUTTIVE
Cartucce della serie VMDC - Attacco manometro.

APPLICATION
They are composed of two double acting relief valves and are used to limit the pressure on both lines.

INSTALLATION
Connect one actuator and one inlet pressure flow to ports V and one actuator and one inlet pressure flow to ports V1.

OPERATION
Pressure to port V connects the actuator while the excess pressure is released to port V1. Valve A is used to adjust the max pressure on ports V. Pressure on ports V can be measured by replacing the cap with a gauge M. The same applies for ports V1 (valve B). Pressure adjustment is sensitive to possible counter pressures on the tank line. Adjustment operation must be carried out within the spring setting range only.

OPTIONAL
Metric threads - Face mounting for hydraulic motors - Special hydraulic schemes - Lockwire - Custom marking. Special setting.

FEATURES
VMDC cartridge type - Gauge arranged.

CARATTERISTICHE - *HYDRAULIC FEATURES*

Dimensione *Dimension*	02/03	02/03	02/03
Molla *Spring*	A	B	C
Portata max *Max Flow (l/min)*	35	35	35
Taratura max *Max setting (bar)*	50	210	350
Press.max alluminio *Max pres. aluminium (bar)*	350	350	350
Press.max acciaio *Max pres. steel (bar)*	400	400	400

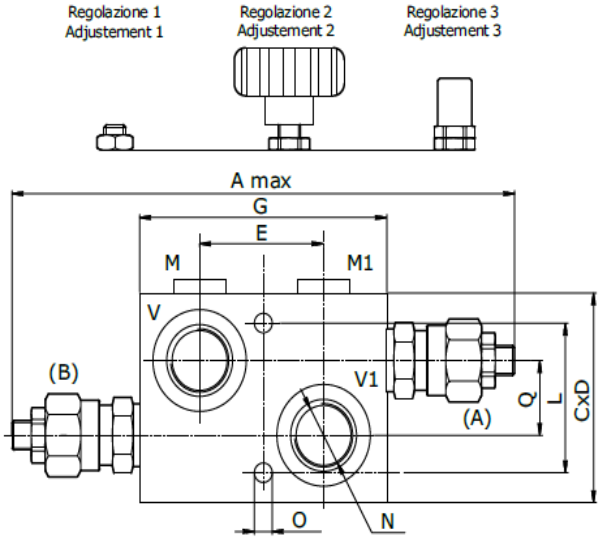

DIMENSIONI E PESI - *EXTERNAL DIMENSIONS AND WEIGHTS*

Dimensione *Dimension*	A	C	D	E	G	L	M gas	M1 gas	N gas	N npt	N sae	O	Q	Peso - *Weight (kg)* 35	Peso - *Weight (kg)* S-35
02	190	70	35	42	90	50	1/4	1/4	3/8	3/8	3/4-16	6.5	25	0.79	-
03	190	70	35	42	90	50	1/4	1/4	1/2	1/2	7/8-14	6.5	25	0.79	-

CODICE ORDINAZIONE - *ORDERING CODE*

VMDI [ ] [ ] [ ] [ ] [ ]

Collettore - *Body*	
35	Alluminio - *Alluminium*
-S-35	Acciaio - *Steel*

Dimensione - *Dimension*			
Tipo-*Type*	GAS	NPT	SAE
02	3/8	3/8	3/4-16
03	1/2	1/2	7/8-14

Tipo Filetto *Port type*	
	GAS
N	NPT
S	SAE

Molla (bar) *Spring (bar)*	
A	5 - 50
B	40 - 210
C	100 - 350

Tipo regolazione *Adjustment Option*	
1	Grano *Socket screw*
2	Volantino *Handknob*
3	Cappellotto *Tamperproof Cap*

ESEMPIO ORDINAZIONE - *ORDERING CODE EXAMPLE*

VMDI35 03 A 1	VMDI35 - Dimensione 03 - Filetto 1/2 GAS - Molla 5/50 bar - Grano di regolazione / *VMDI35 - 03 Dimension - 1/2 GAS Port thread - 5/50 bar setting range - Socket screw*
VMDI35 03 N A 3	VMDI35 - Dimensione 03 - Filetto 1/2 NPT - Molla 5/50 bar - Cappellotto / *VMDI35 - 03 Dimension - 1/2 NPT Port thread - 5/50 bar setting range - Tamperproof cap*

SCHEDA - *CARD*	PRODOTTO - *PRODUCT*	SCHEMA - *SCHEMA*	**DDF6V**
B20/0		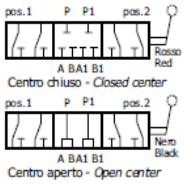	**DISTRIBUTORE DI FLUSSO A 6 VIE** *6 WAY FLOW DIVERTER*

APPLICAZIONE
La singola sezione permette di collegare o escludere il flusso verso due utilizzi usando una sola alimentazione. Una sola leva, tramite un accoppiamento meccanico, aziona due sezioni contemporaneamente. Questa particolare configurazione si presta anche per l'azionamento di due attuatori semplice effetto.

MONTAGGIO
Collegare le alimentazioni alle bocche P e P1 e gli utilizzi rispettivamente alle bocche A, B, A1, B1.

FUNZIONAMENTO
Ruotando la leva in pos.1 si alimentano le bocche A e A1.
Ruotando la leva in pos.2 si alimentano le bocche B e B1.
Tipo C (centro chiuso): con la leva in posizione centrale le bocche P, A, B, P1, A1, B1 sono tutte chiuse (ammesso trafilamento contenuto).
Tipo A (centro aperto): con la leva in posizione centrale ogni sezione ha le bocche collegate.

A RICHIESTA
Corpo cromato - Corpo zincato - Perno nichelato - Fusione con trattamento di cataforesi.

NOTE COSTRUTTIVE
Corpo in ghisa - Componenti in acciaio trattati termicamente - Trafilamento contenuto.

APPLICATION
Every single 3 way flow diverter connects or takes out inlet flow towards two ports. While turning, the hanole drives two sections at the same time, by mechanical connection. This special hydraulic scheme controls single action actuators.

INSTALLATION
P And P1 ports are connected with inlet flow and A, A1 and B, B1 with actuator ports.

OPERATION
Hand lever in pos.1 allows flow towards A and A1 ports.
Hand lever in pos.2 allows flow towards B and B1 ports.
C Type (closed center): when hand lever is in the mid position all ports are closed (low leakage may occur).
A Type (open center): when hand lever is in the mid position all ports of each selection are connected.

OPTIONAL
Chromium plated body - Zinc plated body - Nickel plated spool - Cataphoresis-treated casting.

FEATURES
Cast iron body - Hardened spool - Low leakage.

CARATTERISTICHE - *HYDRAULIC FEATURES*

Dimensioni *Dimensions*	02	03	04	05
Pressione max *Max pressure (bar)*	315	280	250	220
Portata max *Max Flow (l/min)*	60	90	120	180

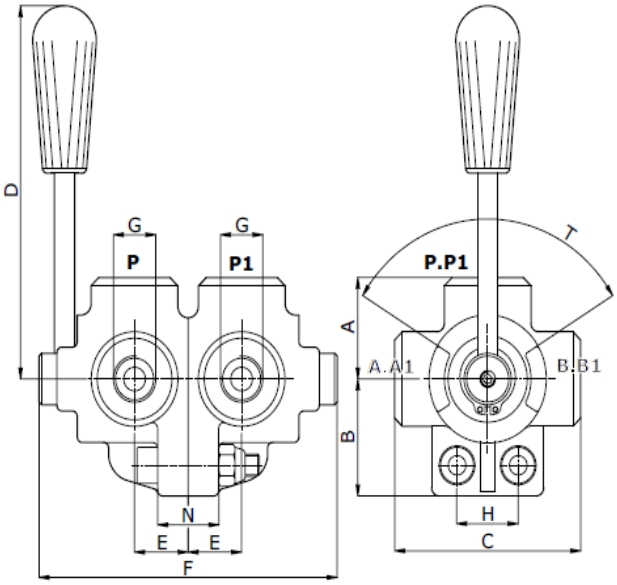

DIMENSIONI E PESI - *EXTERNAL DIMENSIONS AND WEIGHTS*

Dimensioni *Dimensions*	A	B	C	D	E	F	G gas	G npt	G sae	H	N	T°	Peso *Weight (kg)*
02	36.5	42	73	135	21	124	3/8	3/8	3/4-16	24	26	90	1.76
03	42.5	53	85	130	24	140	1/2	1/2	7/8-14	30	26	90	2.90
04	45.5	56	91	130	28	160	3/4	3/4	1 1/16-12	32	26	90	3.74
05	49	64	98	160	31.5	180	1	1	1 5/16-12	32	26	90	5.20

CODICE ORDINAZIONE - *ORDERING CODE*

DDF6V

Dimensione - *Dimension*			
Tipo-*Type*	GAS	NPT	SAE
02	3/8	3/8	3/4-16
03	1/2	1/2	7/8-14
04	3/4	3/4	1 1/16-12
05	1	1	1 5/16-12

Schema idraulico *Hydraulic Scheme*	
A	Centro Aperto *Open Center*
C	Centro Chiuso *Closed Center*

Tipo Filetto *Port type*	
	GAS
N	NPT
S	SAE

Trattamenti - *Treatments*	
	Fusione grezza *Casting*
Z	Fusione zincata *Zinc-plated casting*
ZN	Fusione zincata perno nichelato *Zinc-plated casting, nickel-plated spool*
CT	Fusione con trattamento di cataforesi *Cataphoresis-treated casting*

ESEMPIO ORDINAZIONE - *ORDERING CODE EXAMPLE*

DDF6V 02 A S	DDF6V - Dimensione 02 - Centro aperto - Filetto 3/4-16 SAE - Fusione grezza / *DDF6V - 02 Dimensions - Open center - 3/4-16 SAE Port thread - Casting*
DDF6V 03 C	DDF6V - Dimensione 03 - Centro chiuso - Filetto 1/2 GAS - Fusione grezza / *DDF6V - 03 Dimensions - Closed center - 1/2 GAS Port thread - Casting*

SCHEDA - *CARD*	PRODOTTO - *PRODUCT*	SCHEMA - *SCHEMA*	**IDF4V**
B25/0		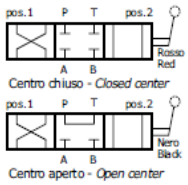	**DISTRIBUTORE DI FLUSSO A 4 VIE** *4 WAY FLOW DIVERTER*

APPLICAZIONE
Sono utilizzati come semplici distributori per azionare attuatori doppio effetto.
MONTAGGIO
Collegare la bocca P con l'alimentazione e la bocca T con il ritorno al serbatoio. Le bocche A e B vengono collegate all'attuatore.
FUNZIONAMENTO
Ruotando la leva in pos.1 P alimenta la bocca B e contemporaneamente A alimenta la bocca T.
Ruotando la leva in pos.2 P alimenta la bocca A e contemporaneamente B alimenta la bocca T.
Tipo C (centro chiuso): con la leva in posizione centrale tutte le bocche sono chiuse (ammesso trafilamento contenuto).
Tipo A (centro aperto): con la leva in posizione centrale l'alimentazione P va direttamente alla bocca T.
A RICHIESTA
Corpo cromato - Corpo zincato - Perno nichelato - Kit per 8 vie - Fusione con trattamento di cataforesi.
NOTE COSTRUTTIVE
Corpo in ghisa - Componenti in acciaio trattati termicamente - Trafilamento contenuto - Predisposti per 8 vie.

APPLICATION
This special hydraulic scheme is able to control a double action actuator.
INSTALLATION
P port is connected to inlet flow and T port to tank line.
A and B valve ports are connected to actuator ports.
OPERATION
Hand lever in pos.1 allows flow from P towards B and at the same time A allows flow towards T.
Hand lever in pos.2 connects P to A and B to T.
C Type (closed center): when hand lever is in the mid position all ports are closed (low leakage may occur).
A Type (open center): when hand lever is in the mid position P port allows flow towards T port.
OPTIONAL
Chromium plated body - Zinc plated body - Nickel plated spool - 8 Ways assembling kit - Cataphoresis-treated casting.
FEATURES
Cast iron body - Hardened spool - Low leakage - 8 Ways arranged

CARATTERISTICHE - *HYDRAULIC FEATURES*

Dimensioni *Dimensions*	02	03	04
Pressione max *Max pressure (bar)*	300	250	220
Portata max *Max Flow (l/min)*	35	50	90

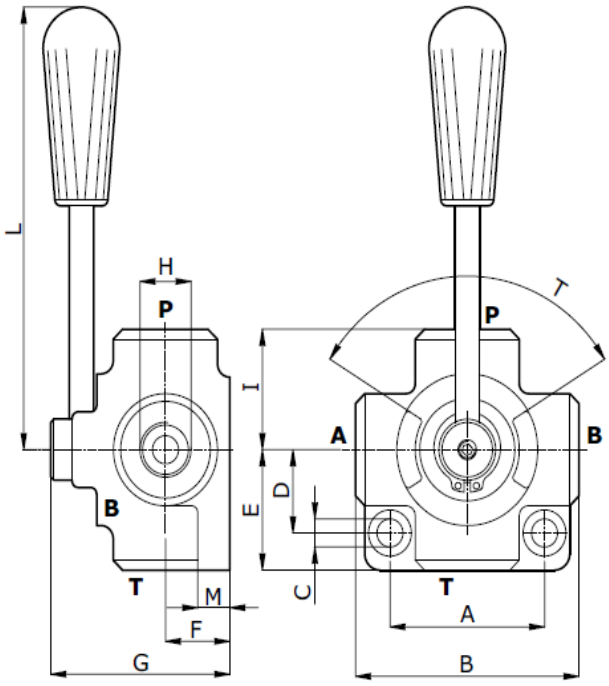

DIMENSIONI E PESI - *EXTERNAL DIMENSIONS AND WEIGHTS*

Dimensioni *Dimensions*	A	B	C	D	E	F	G	H gas	H npt	H sae	I	L	M	T°	Peso *Weight (kg)*
02	54	77	8.5	27	38.5	24	71	3/8	3/8	3/4-16	38.5	130	10	90	1.23
03	68	90	8.5	32	45	28	80	1/2	1/2	7/8-14	45	130	13	90	1.89
04	74	95	8.5	38	47.5	32	90	3/4	3/4	1 1/16-12	47.5	160	15	90	2.56

CODICE ORDINAZIONE - *ORDERING CODE*

IDF4V [ ] [ ] [ ] [ ]

Dimensione - *Dimension*

Tipo-*Type*	GAS	NPT	SAE
02	3/8	3/8	3/4-16
03	1/2	1/2	7/8-14
04	3/4	3/4	1 1/16-12

Schema idraulico *Hydraulic Scheme*

A	Centro Aperto *Open Center*
C	Centro Chiuso *Closed Center*

Tipo Filetto *Port type*

	GAS
N	NPT
S	SAE

Trattamenti - *Treatments*

	Fusione grezza *Casting*
Z	Fusione zincata *Zinc-plated casting*
ZN	Fusione zincata perno nichelato *Zinc-plated casting, nickel-plated spool*
CT	Fusione con trattamento di cataforesi *Cataphoresis-treated casting*

ESEMPIO ORDINAZIONE - *ORDERING CODE EXAMPLE*

IDF4V 02 A S	IDF4V - Dimensione 02 - Centro aperto - Filetto 3/4-16 SAE - Fusione grezza / *IDF4V - 02 Dimensions - Open center - 3/4-16 SAE Port thread - Casting*
IDF4V 03 C	IDF4V - Dimensione 03 - Centro chiuso - Filetto 1/2 GAS - Fusione grezza / *IDF4V - 03 Dimensions - Closed center - 1/2 GAS Port thread - Casting*

SCHEDA - *CARD*	PRODOTTO - *PRODUCT*	SCHEMA - *SCHEMA*	**WBCSEPI**
M20/0		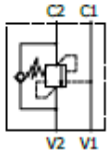	**VALVOLA OVERCENTER SEMPLICE EFFETTO IN LINEA** *SINGLE OVERCENTER VALVE LINE TYPE*

NEW

APPLICAZIONE
Sono utilizzate per controllare il movimento ed il blocco di un attuatore in un solo senso. Garantiscono l'arresto del flusso, la discesa controllata del carico impedendo la cavitazione, proteggono il circuito dagli aumenti di pressione e permettono il passaggio libero nel senso opposto. Possono essere utilizzati distributori a centro aperto.

MONTAGGIO
Collegare la bocca V2 all'alimentazione, la bocca C2 alla bocca dell'attuatore da controllare e le bocche V1-C1 alla pressione di pilotaggio.

FUNZIONAMENTO
Il fluido passa libero da V2 verso C2. Quando la pressione nel ramo comando discesa agisce sulle bocche V1-C1 si ottiene una graduale apertura del passaggio del fluido da C2 verso V2 impedendo un aumento della velocità di discesa non desiderato. Taratura 30% superiore alla pressione indotta dal carico.

A RICHIESTA
Collettori a disegno - Rapporti di pilotaggio diversi - Marcatura personalizzabile. Cappuccio antimano-missione (codice 301008).

NOTE COSTRUTTIVE
Componenti in acciaio trattati termicamente - Non ammette trafilamenti

APPLICATION
They are used to control the movement and lock an actuator in one direction only. They block the flow, provide smooth descent of a load by avoiding anticavitation, protect the hydraulic circuit from pressure increase and allow the flow in the opposite direction. Suitable for open center distributors.

INSTALLATION
Connect port V2 to the inlet flow, port C2 to the actuator port to be controlled and ports V1 - C1 to pilot pressure line.

OPERATION
The flow is free from V2 to C2. When pressure on the descent control line is applied on Pil port, the flow gradually goes from C2 to V2, thus avoiding an undesired sudden increase of the descent speed. The setting must be 30% higher than the load-induced pressure.

OPTIONAL
Special body (customised) - Special pilot ratio - Custom marking. Tamperproof cap (code 301008)

FEATURES
Hardened steel components - No leakage.

CARATTERISTICHE - *HYDRAULIC FEATURES*	
Dimensione *Dimension*	01
Pressione max *Max Pressure (bar)*	350
Portata max *Max Flow (l/min)*	40

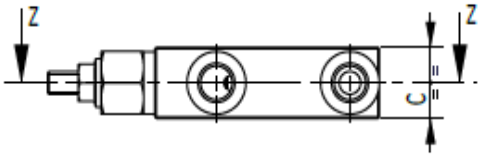

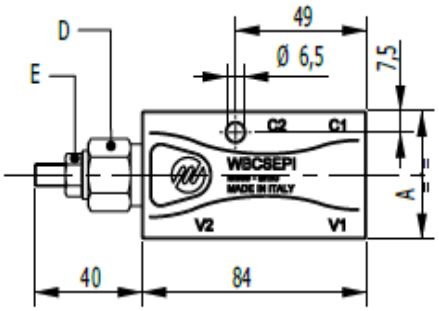

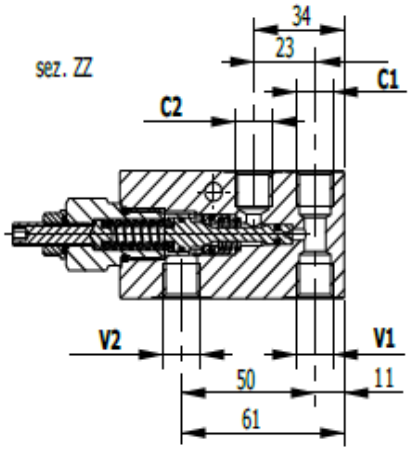

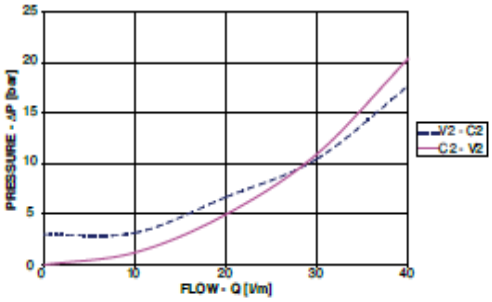

DIMENSIONI E PESI - *EXTERNAL DIMENSIONS AND WEIGHTS*

Dimensione *Dimension*	C1-C2	V1-V2	A	C	D	E	Peso *Weight (kg)*
01	G 1/4	G 1/4	45	25	CH22	CH13	0.72

CODICE ORDINAZIONE - *ORDERING CODE*

WBCSEPI [ ] [ ] [ ] [ ]

Dimensione *Dimension*
01

Molle - *Springs*				
Dimensione *Dimension*	Tipo *Type*	Campo *Range*	Aumento pressione *Pres. Increase (bar)*	Taratura std. Q=3 l/min *Std. Setting Q=3 l/min (bar)*
01	A	60-220	-	200
	B	100-350	162	350

Rapporto Pilotaggio *Pilot Ratio*	
	4.1:1
8	8:1

ESEMPIO ORDINAZIONE - *ORDERING CODE EXAMPLE*

WBCSEPI 01 B	WBCSEPI - Dimensione 01 - molla 100/350 bar / *WBCSEPI - 01 Dimension - Spring 100/350 bar*

SCHEDA - *CARD*	PRODOTTO - *PRODUCT*	SCHEMA - *SCHEMA*	**WBCDE**
M25/0		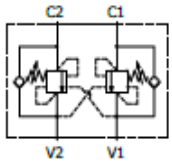	**VALVOLA OVERCENTER DOPPIO EFFETTO** *OVERCENTER VALVE DOUBLE EFFECT*

NEW

APPLICAZIONE
Sono utilizzate per controllare il movimento ed il blocco di attuatore doppio effetto in entrambi i sensi. Garantiscono l'arresto del flusso, la discesa controllata del carico impedendo la cavitazione, proteggono il circuito dagli aumenti di pressione. Possono essere utilizzati distributori a centro aperto.

MONTAGGIO
Collegare le bocche V1 e V2 all'alimentazione e le bocche C1 e C2 alle bocche dell'attuatore da controllare.

FUNZIONAMENTO
Quando si alimenta la bocca V1 il flusso esce da C1 alimentando la bocca dell'attuatore collegato e, contemporaneamente, controlla la discesa nel ramo opposto da C2 verso V2
impedendo un aumento della velocità di discesa non desiderato. Alimentando V2 si ottiene il funzionamento inverso. Taratura 30% superiore alla pressione indotta dal carico.

A RICHIESTA
Collettori a disegno - Rapporti di pilotaggio diversi - Marcatura personalizzabile. Cappuccio antimanomissione (codice 301008).

NOTE COSTRUTTIVE
Componenti in acciaio trattati termicamente - Non ammette trafilamenti.

APPLICATION
They are used to control the movement and lock a dual effect actuator in both directions.
They block the flow, provide smooth descent of a load by avoiding anticavitation and protect the hydraulic circuit from pressure increase. Suitable for open center distributors.

INSTALLATION
Connect ports V1 and V2 to the inlet flow and ports C1 and C2 to the actuator ports to be controlled.

OPERATION
The inlet flow goes from V1 to C1 and feeds the port of the actuator connected to the valve. At the same time, it controls the descent on the opposite line from C2 to V2 by avoiding an undesired increase of the descent speed. When the inlet flow passes through V2 the operation will be the opposite. The setting must be 30% higher than the load-induced pressure.

OPTIONAL
Special body (customised) -Special pilot ratio - Custom marking. Tamperproof cap (code 301008)

FEATURES
Hardened steel components - no leakage.

CARATTERISTICHE - *HYDRAULIC FEATURES*	
Dimensione *Dimension*	01
Pressione max *Max Pressure (bar)*	350
Portata max *Max Flow (l/min)*	40

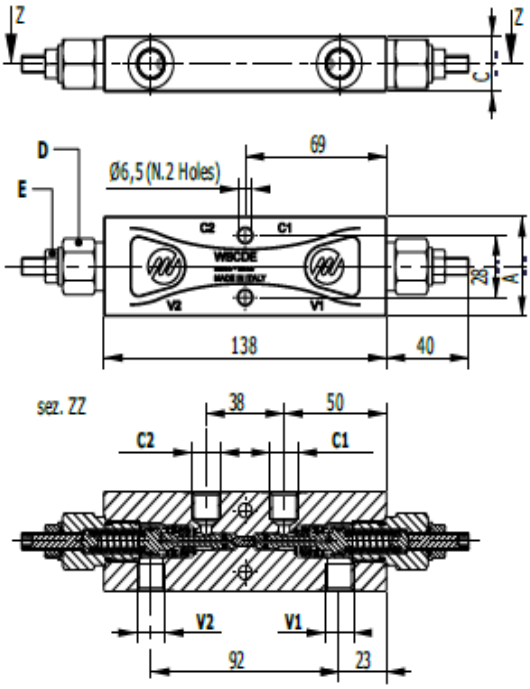

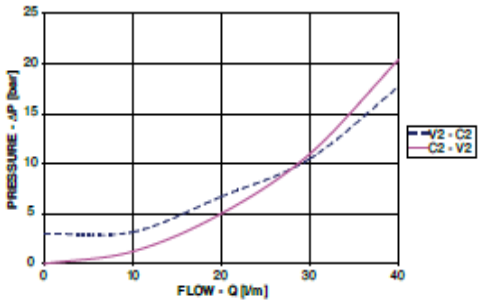

DIMENSIONI E PESI - *EXTERNAL DIMENSIONS AND WEIGHTS*

Dimensione *Dimension*	C1-C2	V1-V2	A	C	D	E	Peso *Weight (kg)*
01	G 1/4	G 1/4	45	25	CH22	CH13	1.25

CODICE ORDINAZIONE - *ORDERING CODE*

WBCDE

Dimensione *Dimension*
01

Molle - *Springs*

Dimensione *Dimension*	Tipo *Type*	Campo *Range*	Aumento pressione *Pres. Increase (bar)*	Taratura std. Q=3 l/min *Std. Setting Q=3 l/min (bar)*
01	A	60-220	-	200
	B	100-350	162	350

Rapporto Pilotaggio *Pilot Ratio*	
	4.2:1
8	8:1

ESEMPIO ORDINAZIONE - *ORDERING CODE EXAMPLE*

WBCDE 01 B	WBCDE - Dimensione 01 - molla 100/350 bar / *WBCDE - 01 Dimension - Spring 100/350 bar*

SCHEDA - *CARD*	PRODOTTO - *PRODUCT*	SCHEMA - *SCHEMA*	FCS-C
O10/0		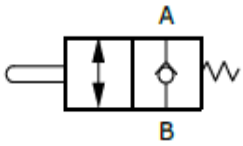	**FINECORSA A PULSANTE NORMALMENTE CHIUSO** *END STROKE VALVE NORMALLY CLOSED*

APPLICAZIONE
Valvola utilizzata per aprire il passaggio di olio in un circuito idraulico attraverso un comando meccanico. Sono impiegate per azionare la sequenza di due attuatori o come valvola di fine corsa con flusso collegato a scarico.
MONTAGGIO
Collegare la bocca B all'alimentazione e la bocca A a scarico.
FUNZIONAMENTO
Una volta azionato meccanicamente il cursore si ha libero passaggio dell'olio da B verso A. Collegare A al secondo attuatore da comandare o direttamente a scarico.
A RICHIESTA
Dimensioni speciali - Marcatura personalizzabile.
NOTE COSTRUTTIVE
Corpo in acciaio zincato - Componenti in acciaio trattati termicamente - Non ammette trafilamenti.

APPLICATION
This pushbutton valve allows oil passage in a hydraulic circuit by means of a slider. Used to set the sequence of two actuators or as a end stroke valve with flow to tank.
INSTALLATION
Connnect port B to the inlet flow and A to tank.
OPERATION
Once the slider is set into action oil flow is free from B towards A.
Connect A to the second actuator to operate or directly to tank.
OPTIONAL
Special dimensions - Custom marking.
FEATURES
Steel body - Zinc plated - Hardened internal components - No leakage.

CARATTERISTICHE - *HYDRAULIC FEATURES*		
Dimensione *Dimension*	02	03
Pressione max *Max Pressure (bar)*	300	300
Portata max *Max Flow (l/min)*	30	60
Corsa max *Max Stroke (mm)*	10	12
Spinta molla *Spring bias (N)*	20	20

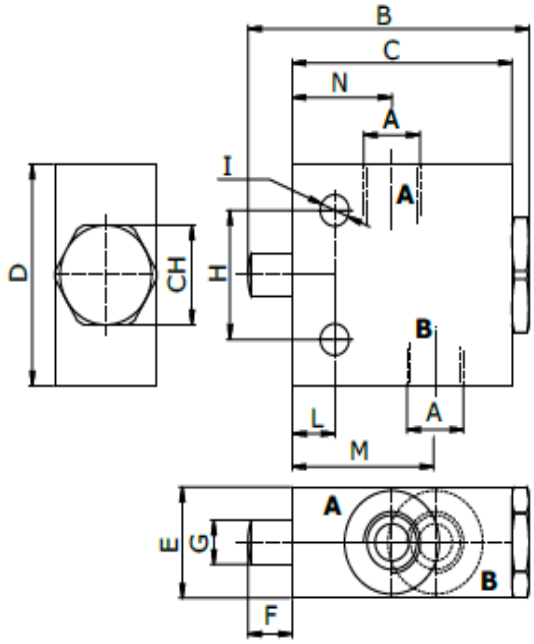

DIMENSIONI E PESI - *EXTERNAL DIMENSIONS AND WEIGHTS*

Dimensione *Dimension*	A	B	C	D	E	F	G	H	I	L	M	N	CH	Peso *Weight (kg)*
02	3/8	83	65	60	30	10	8	35	8.5	13.5	43	30	27	0.79
03	1/2	103	80	75	35	13	12	40	10.5	13.5	51	37	32	1.28

CODICE ORDINAZIONE - *ORDERING CODE*

FCS | **[ ]** | **C**

Dimensione *Dimension*	
Tipo-*Type*	GAS
02	3/8
03	1/2

ESEMPIO ORDINAZIONE - *ORDERING CODE EXAMPLE*

FCS 02 C	FCS - Dimensione 02 - Filetto 3/8 GAS / *FCS - 02 Dimension - 3/8 GAS Port thread*

SCHEDA - *CARD*	PRODOTTO - *PRODUCT*	SCHEMA - *SCHEMA*	EMIL
P10/0			**ESCLUSORE PER MANOMETRO IN LINEA** *GAUGE ISOLATOR LINE TYPE*

APPLICAZIONE
Sono utilizzati negli impianti oleodinamici per escludere o collegare il manometro alla linea di pressione.
MONTAGGIO
Collegare il manometro alla bocca M e la linea di pressione alla bocca P. Per manometro con filetto 1/4 conico richiedere l'apposito anello in ottone.
FUNZIONAMENTO
Con volantino completamente avvitato il manometro è isolato dalla linea di pressione. Svitando il volantino il manometro rileva la pressione nella linea collegata.
A RICHIESTA
Filettature metriche - Filettature SAE - DIN2353 - Tenute in viton.
NOTE COSTRUTTIVE
Elevata riduzione del colpo di pressione - Pomello in plastica antiolio - Corpo zincato - Nessun trafilamento.

APPLICATION
They are used in hydraulic systems to shut off or connect the guage to the pressure line.
INSTALLATION
Connect the gauge to port M and the pressure line to port P. For 1/4" male conic threaded gauges please request the suitable brass ring.
OPERATION
When hand-knob is tightened, the gauge is isolated from the pressure line.
By loosening the hand-knob tha gauge is connected to the pressure line.
OPTIONAL
Metric threads - SAE threads - DIN2353 - Viton seals.
FEATURES
High reduction of shock pressure - Oil-resistant plastic hand-knob - Zinc plated body - No leakage.

CARATTERISTICHE - *HYDRAULIC FEATURES*	
Dimensione *Dimension*	01
Pressione max *Max Pressure (bar)*	350
Portata max *Max Flow Rate (l/min)*	5

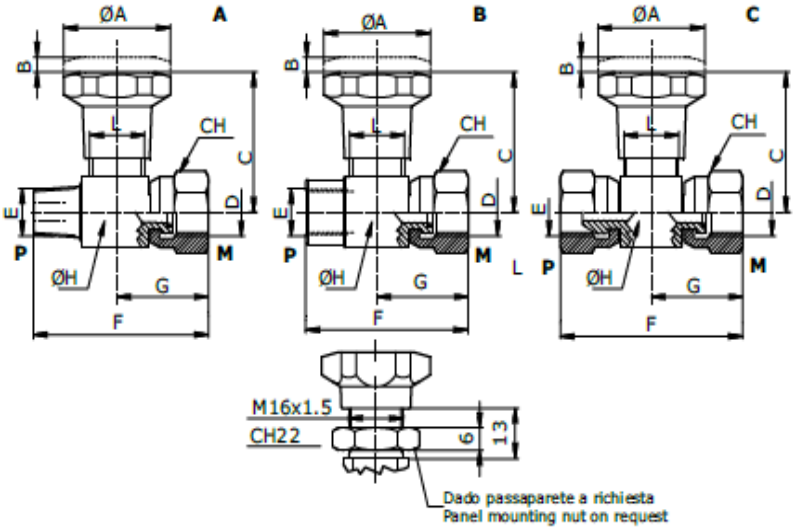

DIMENSIONI E PESI - *EXTERNAL DIMENSIONS AND WEIGHTS*

Dimensione *Dimension*	A	B	C	CH	D	E	F	G	H	L	Peso - *Weight (kg)*
A	30	4	38	19	1/4	1/4 BSPT (conico - *conic*)	50	27	19	M16x1.5	0.125
B	30	4	38	19	1/4	1/4	48	27	19	M16x1.5	0.140
C	30	4	38	19	1/4	1/4	50	27	19	M16x1.5	0.145

CODICE ORDINAZIONE - *ORDERING CODE*

EMIL 01 [ ] [ ]

Tipo - *Type*	
A	M + F
B	F + F
C	FG + F

Accessorio - *Components*	
	No Dado Passaparete *Without panel mounting nut*
D	Dado Passaparete *Panel mounting nut*

ESEMPIO ORDINAZIONE - *ORDERING CODE EXAMPLE*

EMIL 01 B	EMIL - Dimensione 01 - Tipo F+F / *EMIL - 01 Dimension - F+F Type*

KONTAKT

Oddziały:

Oddział Kielce
ul. Pakosz 8B
25-040 Kielce
tel.41 361 02 87
biuro@hydrotechnik.pl

Oddział Morawica
ul. Złota 1B
26-026 Morawica
tel.535 543 394
morawica@hydrotechnik.pl

Oddział Radom
ul. Kielecka 106
26-600 Radom
tel.48 383 06 55
radom@hydrotechnik.pl

Wsparcie techniczne sprzedaży:

Kamil tel.880 162 612,
kamil.p@hydrotechnik.pl

Tomek tel.519 100 688,
tomasz.s@hydrotechnik.pl

Przedstawiciel handlowy:

Olek tel.730 055 001
aleksander.z@hydrotechnik.pl